Nuits BLANCHES

Spécial FÊTES 2000/01

16 MODELES POUR SORTIR, DANSER, S'AMUSER... ET PASSER D'UN **MILLENAIRE À L'** AUTRE D'HUMEUR LÉGÈRE, SÉDUCTRICE **OU SEXY ! EN NOIR** FATAL, TURQUOISE FLASH OU BLEU CÉLESTE, **PHILDAR IMPRIME** À VOS NUITS BLANCHES LES COULEURS **D'UN SOIR DE FÊTE...QUI SE PROLONGE** BIEN AU-DELÀ DE MINUIT !

PHILDAR

Z10342 0000
SP FETES
FRANCE

1 - Robe en réf. **Scintillante**. Perles-tubes commercialisées chez Phildar.

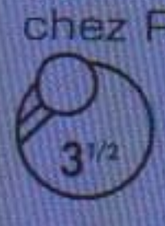

Noir FATAL

Divinement sexy, éternellement chic, totalement séduisant : le noir est un écrin qui porte en lui l'essence de la fête. Tendres liens, décolletés osés, fils carressés : il dévoile et dessine une silhouette de rêve... en toute féminité !

éclats de NOIR

2 - Gilet court en réf. **Perlé 5**. Perles-tubes commercialisées chez Phildar.

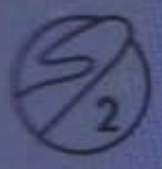

3 - Pull en réf. **Cristal et Khéops**.

NOUVELLE QUALITE

4 - Top en réf. **Angora de Phildar et Sunset**. FACILE A TRICOTER
Salon-strass commercialisé chez Phildar. 3 1/2

4bis - Haut de pull en réf. **Angora de Phildar et Sunset**. 3 1/2

Noir TROUBLANT

**Un trio de petites laines à effeuiller…
en attendant que minuit sonne !**

5 - Boléro en réf. **Angora de Phildar et Sunse**

FACILE A TRICOTER

3

Septième Ciel

PAR-DELÀ LES NUAGES, UN ANGE PASSE...

MAILLE AÉRIENNE, ÉCLAT PAILLETÉ, CIEL ÉTOILÉ :
COMME UN VOILE COSMIQUE, DES PULLS LÉGERS POUR PLANER
LE TEMPS D'UN VOL DE NUIT... EN ÉTAT DE GRÂCE !

6 - Pull
à manchettes
en net
Cristal
Sequins
commercialisés
chez Phildar.

TRICOTER

7 - Etole
en net
Mat Mohair 4
Sequins
commercialisés
chez Phildar.

8 - Bustier en réf. **Angora de Phildar et Sunset**. Perles-tubes commercialisées chez Phildar.

3 1/2

9 - Pull en réf. **Angora de Phildar** (fil double).

6

FACILE A TRICOTER

Pluie d'étoiles

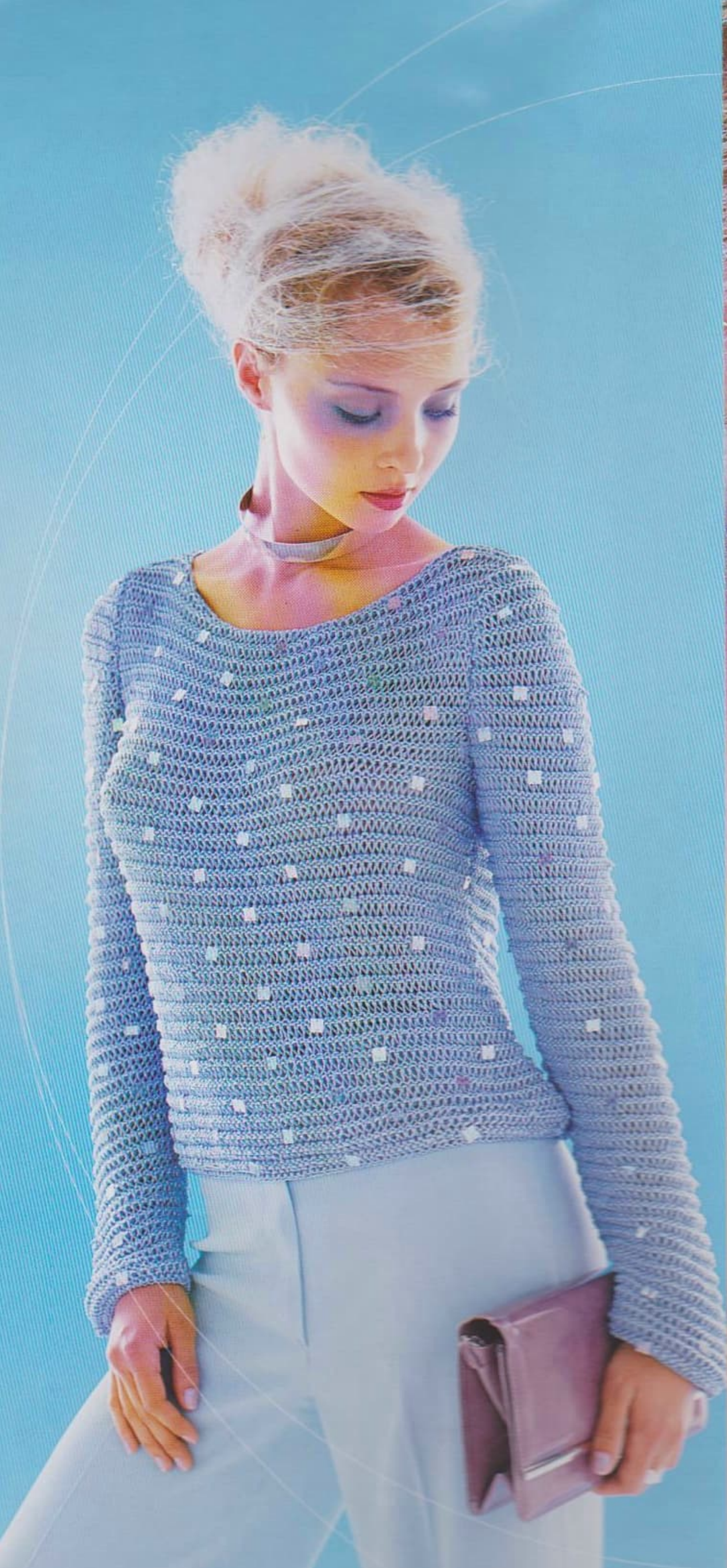

10 - Pull en réf. **Lacet**. Paillettes commercialisées chez Phildar.

NOUVELLE QUALITE

4

11 - Pull sans manches en réf. **Lacet**.

NOUVELLE QUALITE

5 1/2

Reflets nacrés

12 - Dos nu en réf. **Canelis**. Collier commercialisé chez Phildar.

3

QUICK PHIL

FACILE A TRICOTER

13 - Pull sans manches en réf. **Liane**.

NOUVELLE QUALITE

8

Glam ROCK

PROFOND DÉCOLLETÉ, DOS DÉNUDÉ
TRANSPARENCE ÉTUDIÉE
UN RIEN ROCK ET RÉSOLUMENT GLAMOUR
VOICI UN COCKTAIL EXPLOSIF
POUR BRILLER SOUS LES SUNLIGHTS
SUR UN RYTHME EFFRENÉ !

Sexy ATTITUDE

14 - Pull en réf. **Angora de Phildar et Lacet**. Collants commercialisés chez Phildar.

3 1/2

FACILE A TRICOTER

15 - Dos nu en réf. **Sunset et Papillon**.

3

FACILE A TRICOTER

15 bis - Tour de cou en réf. **Sunset et Papillon**.

3

Flash
ACCESSOIRE

16 - Sac en réf. **Kid Mohair 4 et Papillon.**

PHILDAR

Création

ABREVIATIONS

aig.	= aiguille	dern.	= dernier ou dernière	fs.	= fois	rab.	= rabattre
augm.	= augmentation	dim.	= diminution	haut.	= hauteur	rg.	= rang
centr.	= centrale	emman.	= emmanchure	m.	= maille	ts.	= tous
ch.	= chaque	encol.	= encolure	m. lis.	= maille lisière	ttes.	= toutes
col.	= coloris	endr.	= endroit	pel.	= pelote	tot.	= totale
cont.	= continuer	ens.	= ensemble	pt.	= point	trav.	= travail
		env.	= envers	prem.	= premier ou première	tric.	= tricoter

GROUPES DE QUALITES

N° GROUPE	N° AIGUILLES	ÉCHANTILLONS 10 x 10 cm en jersey	QUALITÉS	SOLUTIONS DE REMPLACEMENT
	8	8 m. et 13 rgs	**MICHKA**	
		10 m. et 14 rgs	**SPORT N° 8**	
	6	11 m. et 18 rgs	**NEIGE**	
	7	15 m. et 22 rgs	**CROISIÈRE**	
	6 ou 7	13 m. et 19 rgs	**CADRIAGE**	ou 3 fils du groupe n° **7**
		13 m. et 16 rgs	**ONDIAFLAMME**	**ou** 1 fil groupe n° **5** et 1 fil groupe n° **7**
		13 m. et 18 rgs	**POLAIRE**	**ou** 2 fils groupe n° **6** et 1 fil groupe n° **9**
		13 m. et 17 rgs	**SPORT N° 6**	
4	5 ou 6	17 m. et 22 rgs	**AVISO**	
		15 m. et 22 rgs	**LIANE**	**ou** 2 fils groupe n° **6**
		16 m. et 21 rgs	**NEBULEUSE**	**ou** 1 fil groupe n° **6** et 2 fils groupe n° **9**
		16 m. et 22 rgs	**SPORT LAINE**	
	4,5	23 m. et 34 rgs	**FLANELLE**	
5	4 ou 5	19 m. et 26 rgs	**CABOTAGE**	
		17 m. et 24 rgs	**DIAMANT**	**ou** 2 fils groupe n° **7**
		19 m. et 27 rgs	**PÉGASE +**	**ou** 3 fils groupe n° **9**
		18 m. et 25 rgs	**SOFT 4**	
	4	15 m. et 28 rgs	**Réf.: CRISTAL**	
		17 m. et 28 rgs	**PHIL'BOUCLETTE**	
5 bis	4	20 m. et 26 rgs	**COLOR TWEED**	
		20 m. et 25 rgs	**KID MOHAIR N° 4**	
		20 m. et 25 rgs	**LAURÉATE**	
		20 m. et 26 rgs	**NORVEGE**	
		23 m. et 30 rgs	**LACET**	
	3,5	16 m. et 28 rgs	**HORIZONS**	
		16 m. et 28 rgs	**PHIL'VELOURS**	
	3,5	19 m. et 31 rgs	**PHIL'PELUCHE**	
	3,5	20 m. et 32 rgs	**BOUCLETTE D'ÉTÉ**	
6	3 ou 3,5	23 m. et 31 rgs	**ANGORA DE PHILDAR**	
		23 m. et 32 rgs	**BRISANTS**	
		25 m. et 32 rgs	**Réf.: COTON MICROFIBRES**	
		23 m. et 30 rgs	**DYNAMIC**	
		22 m. et 29 rgs	**Réf.: LAINE ET COTON**	
		24 m. et 32 rgs	**LAINE MÉRINOS**	
		22 m. et 32 rgs	**NAUTIQUE**	
		23 m. et 30 rgs	**OXYGÈNE**	**ou** 2 fils groupe n° **9**
		23 m. et 32 rgs	**PHIL DAIM**	
		23 m. et 31 rgs	**PHIL'LAINE**	
		24 m. et 31 rgs	**PHIL'TWEED**	
		21 m. et 30 rgs	**PURE LAINE 3,5**	
		22 m. et 31 rgs	**RANDONNÉE**	
		24 m. et 30 rgs	**SCINTILLANTE**	
		22 m. et 32 rgs	**VAGUES**	
	3,5	23 m. et 37 rgs	**PHIL'STRETCH**	
7	3 ou 3,5	26 m. et 34 rgs	**COTON D'ÉGYPTE 3**	
		26 m. et 34 rgs	**CYGNE**	
		26 m. et 32 rgs	**FIRMAMENT**	
		26 m. et 35 rgs	**LAMBSWOOL**	
		28 m. et 36 rgs	**LAMÉ**	
		25 m. et 35 rgs	**LICORNE**	
		25 m. et 34 rgs	**LIN CHINÉ**	
		24 m. et 34 rgs	**LIN'PHIL**	
		26 m. et 34 rgs	**LONG ISLAND**	
		24 m. et 34 rgs	**PHIL'JEAN'S**	
		25 m. et 33 rgs	**PHIL'SOFT N° 3,5**	
		25 m. et 34 rgs	**PRONOSTIC +**	
		27 m. et 34 rgs	**PURE LAINE 3**	
		25 m. et 33 rgs	**Réf.: LIN**	
		24 m. et 36 rgs	**STRETCH D'HIVER**	
		25 m. et 34 rgs	**VARIANTE**	
7 bis	3	26 m. et 32 rgs	**CANELIS**	
	3	25 m. et 38 rgs	**CLAPOTIS**	
9	2,5 ou 3	30 m. et 40 rgs	**PERLÉ 5**	
		32 m. et 41 rgs	**PHIL'LUXE**	
		30 m. et 40 rgs	**PRÉFACE**	
		30 m. et 40 rgs	**RELAIS 5**	
		34 m. et 52 rgs	**STEAMER**	
		30 m. et 39 rgs	**SUNSET**	
		30 m. et 40 rgs	**SUPER BABY**	
			PERLÉ 8	surtout crochet n° 1,25
			RELAIS 8	crochet n° 1
			RELAIS 12	
			FILDOR	
			KHEOPS	se tric. avec un autre fil pour des fantaisies
			MOISSON	
			PAPILLON	

SOMMAIRE

A = Aiguilles

M = Machine

C = Crochet

B = Machine BIG'PHIL

Q = Machine QUICK'PHIL

GENRE	N°	Page	AMCBQ	QUALITÉS
PULLS	03	18	A	CRISTAL - KHÉOPS
	06	23	A	Réf. CRISTAL
	09	27	A	ANGORA de PHILDAR
	10	28	A	LACET
	11	30	A	LACET
	13	34	A	LIANE
	14	36	AC	ANGORA de PHILDAR - LACET
HAUT DE PULL	04 BIS	19	A	ANGORA de PHILDAR - SUNSET
BOLÉRO	05	21	A	ANGORA de PHILDAR - SUNSET
BUSTIER	08	25	A	ANGORA de PHILDAR - SUNSET
DOS NU	12	32	AMQ	CANELIS
	15	38	A	SUNSET - PAPILLON
ETOLE	07	24	A	KID MOHAIR N°4
GILET COURT	02	08	C	PERLÉ 5
ROBE	01	06	AMCQ	SCINTILLANTE
TOP	04	19	A	ANGORA de PHILDAR - SUNSET
ACCESSOIRES				
TOUR de COU	15 BIS	38	C	SUNSET - PAPILLON
SAC	16	40	A	KID MOHAIR N° 4 - PAPILLON

1

ROBE

N° 342-T0-165

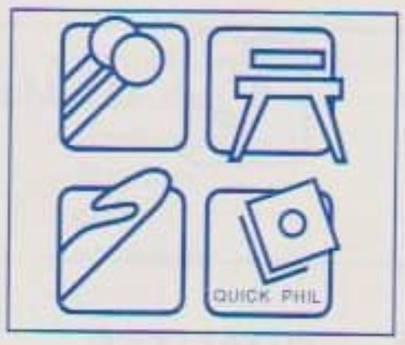

TAILLES

1) 34/36 - **2)** 38/40 - **3)** 42/44
Voir tableau des tailles page 1.

QUALITÉ (Nombre de pelotes)

Version courte (= robe A)

QUALITE	COLORIS	34/36	38/40	42/44
SCINTILLANTE	CAVIAR	6	7	8

Version longue (= robe B)

QUALITE	COLORIS	34/36	38/40	42/44
SCINTILLANTE	CAVIAR	11	12	13

Composition du modèle :
67 % Acrylique
30 % Laine peignée
3 % Polyamide

AIGUILLES

N° 3,5 - crochet n° 3.

FOURNITURES

Commercialisées chez PHILDAR :
anneaux marqueurs.
1 sachet de tubes verre noirs réf : 476-821-0019

POINTS EMPLOYES

Jersey
M. serrées
M. en l'air
Augm. à 3 m. des bords

Dim à 1 m. des bords :
A droite : Tric. 1 m. endr., puis 2 m. ens. à l'endr. et le reste des m.
A gauche : Tric. ttes les m. moins 3, faire. 1 surjet simple endr. (glisser 1 m., tric. la m. suivante à l'endr. et passer la m. glissée sur la m. tricotée) puis 1 m. endr.
Dim à 3 m. des bords :
A droite : Tric. 3 m. endr., puis 2 m. ens. à l'endr. et le reste des m.
A gauche : Tric. ttes les m. moins 5, faire. 1 surjet simple endr.(glisser 1 m., tric. la m. suivante à l'endr. et passer la m. glissée sur la m. tricotée) puis 3 m. endr.

ÉCHANTILLON

Important : il est indispensable à la réalisation d'un tricot aux bonnes dimensions : voir page 1
10 cm de jersey, aig. n° 3,5 = 24 m. et 30 rgs.

REGLAGE MACHINE

La taille 3 comportant plus de 180 m., ne pourra être réalisée à la machine
Le jersey se tric. au réglage n° 10
Réalisable à la quick'phil, réglage n° 10 à titre indicatif.

Dim. à 1 m. des bords : déplacer les 2 m. des extrémités d'1 aig. vers l'intérieur.
Dim. à 3 m. des bords : déplacer les 4 m. des extrémités d'1 aig. vers l'intérieur.

DOS

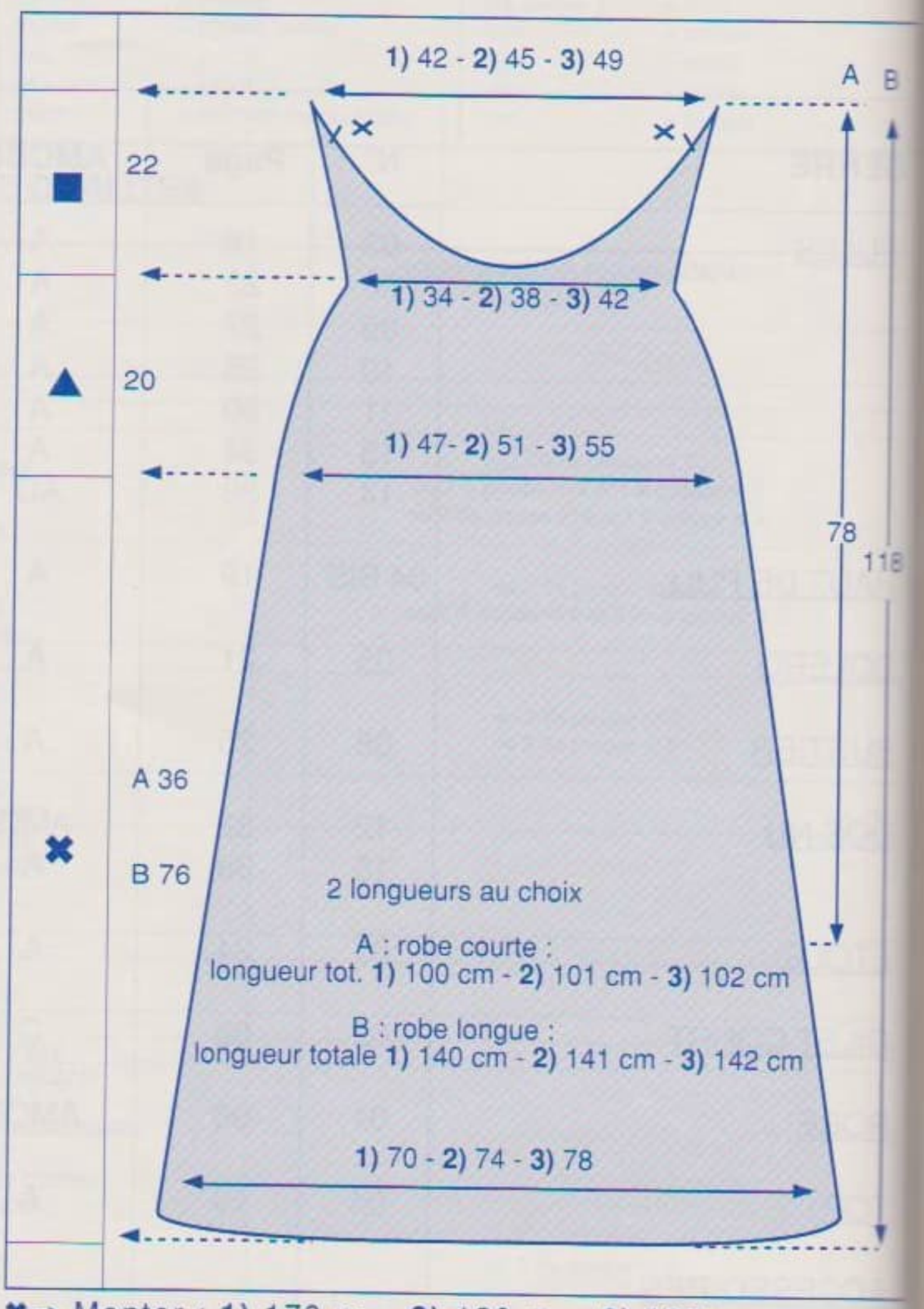

✖→ Monter : **1)** 170 m. - **2)** 180 m. - **3)** 190 m., aig. n° 3,5 , tric. en jersey. en trav en rgs raccourcis (voir conseil) de la façon suivante :
Tric. sur les **1)** 64 m. - **2)** 74 m. - **3)** 84 m. centr. puis reprendre de ch. côté ts les 2 rgs 2 x 18 m. et 1 x 17 m.
En même temps, faire de ch. côté à 3 m. des bords :
A : ts les 4 rgs : 25 x 1 dim. et ts les 2 rgs : 3 x 1 dim.
B : ts les 8 rgs : 27 x 1 dim. et 6 rgs plus haut : 1 x 1 dim.

▲→ A **A)** 36 cm (108 rgs) - **B)** 76 cm (228 rgs) de haut. tot. faire de ch. côté à 3 m. des bords 1 x 1 dim. puis ts les 4 rgs : 14 x 1 dim.
Il reste **1)** 84 m. - **2)** 94 m. - **3)** 104 m.

■→A **A)** 56 cm (168 rgs) - **B)** 96 cm (288 rgs) de haut. tot., faire de ch. côté à 3 m. des bords 1 x 1 augm. puis :
1) ts les 8 rgs : 3 x 1 augm. et ts les 6 rgs : 6 x 1 augm.
2) 3) ts les 8 rgs : 7 x 1 augm.
Entretemps à :
A) 58 cm (174 rgs) - **B)** 98 cm (294 rgs) de haut. tot. former l'encol. en rab. les **1)** 16 m. - **2)** 22 m. - **3)** 32 m. centr. puis côté encol. ts les 2 rgs : 1 x 4 m., 2 x 3 m., 4 x 2 m. et 22 x 1 m.

A) 78 cm (234 rgs) - **B)** 118 cm (354 rgs) de haut. tot., rab. les 4 m. restantes de ch. côté.

■ DEVANT

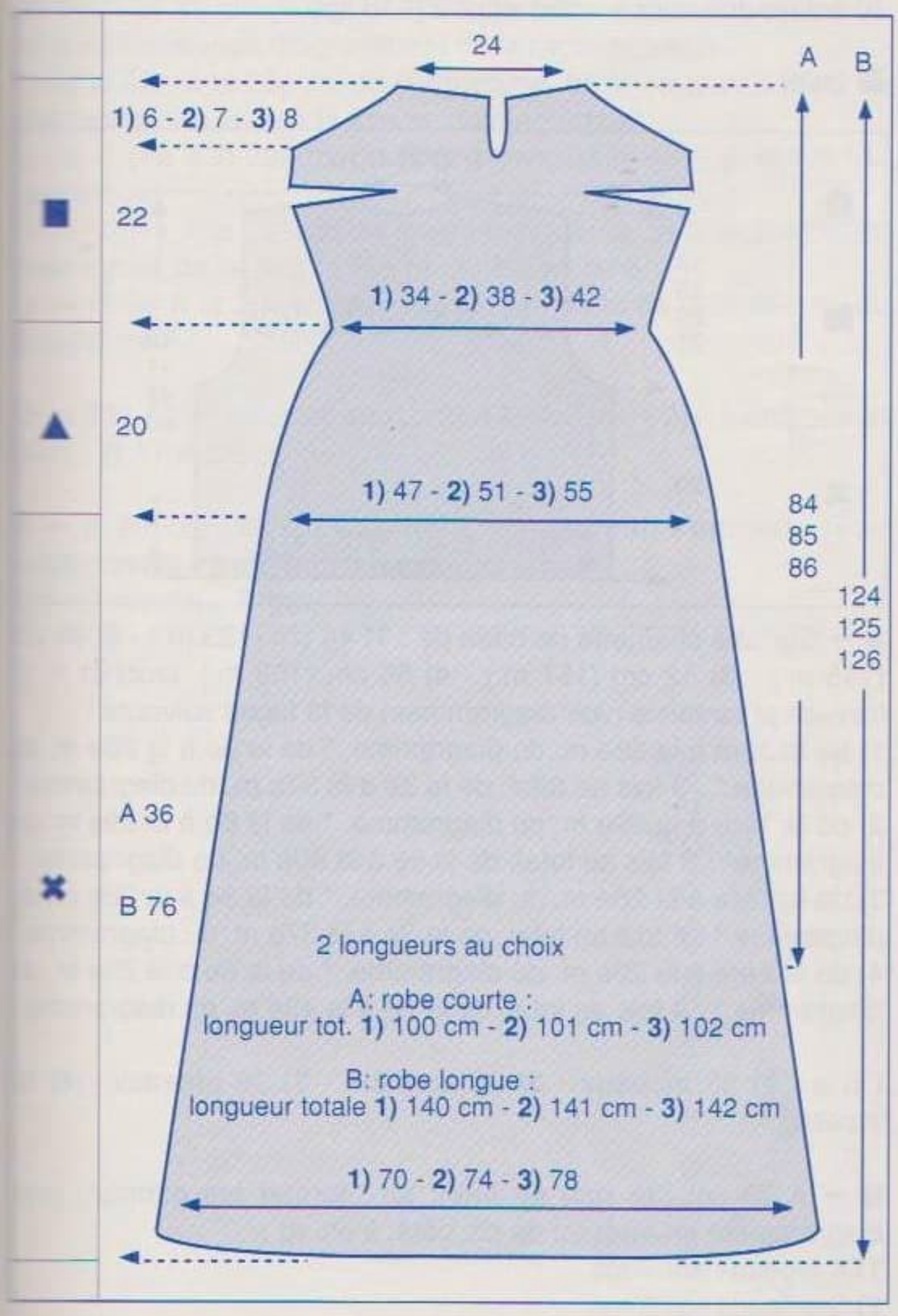

✖▲→ Comme au dos.

■→A **A)** 56 cm (168 rgs) - **B)** 96 cm (288 rgs) de haut. tot., faire de ch. côté à 3 m. des bords 1 x 1 augm. puis :

1) ts les 8 rgs : 3 x 1 augm. et ts les 6 rgs 6 x 1 augm.
2) 3) ts les 8 rgs : 7 x 1 augm.

Entretemps à :

A) 74 cm (222 rgs) - **B)** 114 cm (342 rgs) de haut. tot. former les pinces en laissant en attente de ch. côté ts les 2 rgs :
1) 6 x 4 m. - **2)** 2 x 5 m. et 4 x 4 m. et **3)** 6 x 5 m. puis en reprenant de ch. côté ts les 2 rgs : **1)** 6 x 4 m. - **2)** 4 x 4 m. et 2 x 5 m. - **3)** 6 x 5 m. Les pinces sont terminées.
A 3 cm (10 rgs) de haut. après les pinces., former une goutte d'eau en rab. les 2 m. centrales puis faire à 1 m. des bords côté séparation ts les 2 rgs : 2 x 1 dim.
Entretemps à 4 cm (12 rgs) de haut. aprés les pinces, former les emman en rab. de ch. côté ts les 2 rgs :
1) 1 x 4 m., 4 x 3 m., 3 x 2 m. et 1 x 1 m.
2) 1 x 4 m., 5 x 3 m., 3 x 2 m. et 1 x 1 m.
3) 1 x 4 m., 6 x 3 m., 4 x 2 m. et 1 x 1 m.

Entretemps à :

A **1)** 9 cm (28 rgs) - **2)** 10 cm (30 rgs) - **3)** 11 cm (34 rgs) de haut. après les pinces, former l'encol. en rab. côté séparation ts les 2 rgs : 1 x 14 m. et 1 x 12 m.

■ ASSEMBLAGE

Faire les coutures des côtés en se reportant aux conseils page 3.
Avec le crochet n° 3, faire 1 rg de m. serrées autour de la goutte d'eau puis 1 rg de m. serrées le long de l'encol. dos, des emman. et de l'encol. devant, on passe au dessus de la goutte d'eau en faisant 3 m. en l'air.
Former 2 brides boutonnières avec le crochet n° 3 aux emplacements marqués d'une croix (voir patron du dos et conseil page 29).
Sur une chaînette de base de **1)** 115 cm - **2)** 120 cm - **3)** 126 cm faire 2 rgs de m. serrées (soit 1 rg de ch. côté de cette chaînette) et y coudre 2 rangées de tubes de verre. Faire coulisser le lien dans les brides boutonnières puis fixer les extrémités de ch. côté de l'encol. devant
Coudre également 2 rangées de tubes de verre sur tte la finition en m. serrées (encol. dos, devant et goutte d'eau).

CHRISTELLE.

Rangs raccourcis

1 Tricoter le rang à l'endroit, en laissant les 5 dernières mailles en attente.

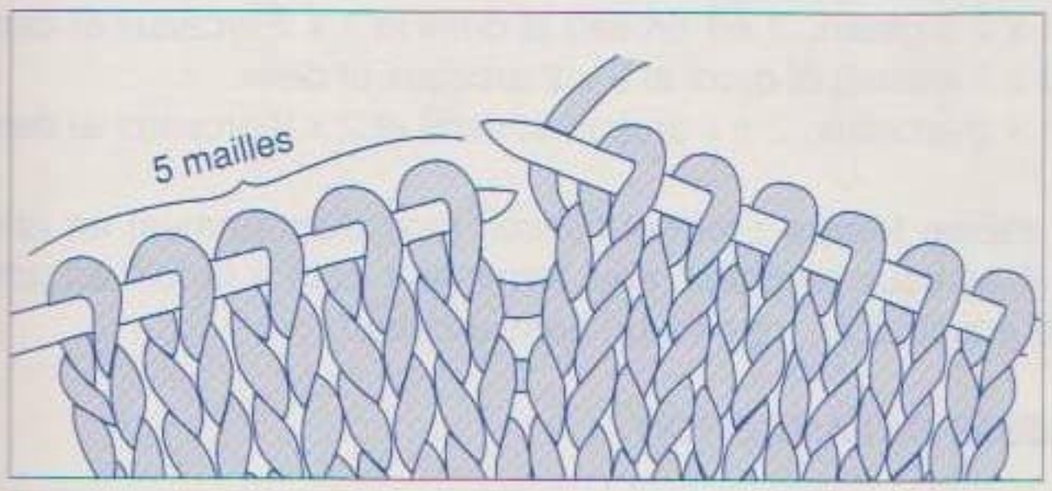

2 Tourner le travail. Faire un jeté, glisser la 1 ère maille sur l'aiguille droite, tricoter normalement à partir de la 2ème maille.

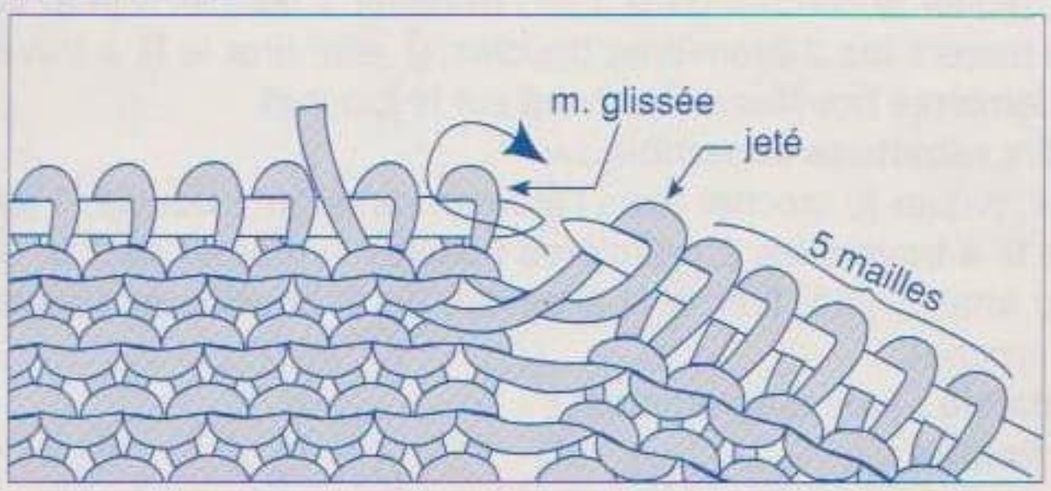

3 Faire ce travail à chaque fin de rang, jusqu' à ce que toutes les mailles voulues de ce côté soient mises en attente.

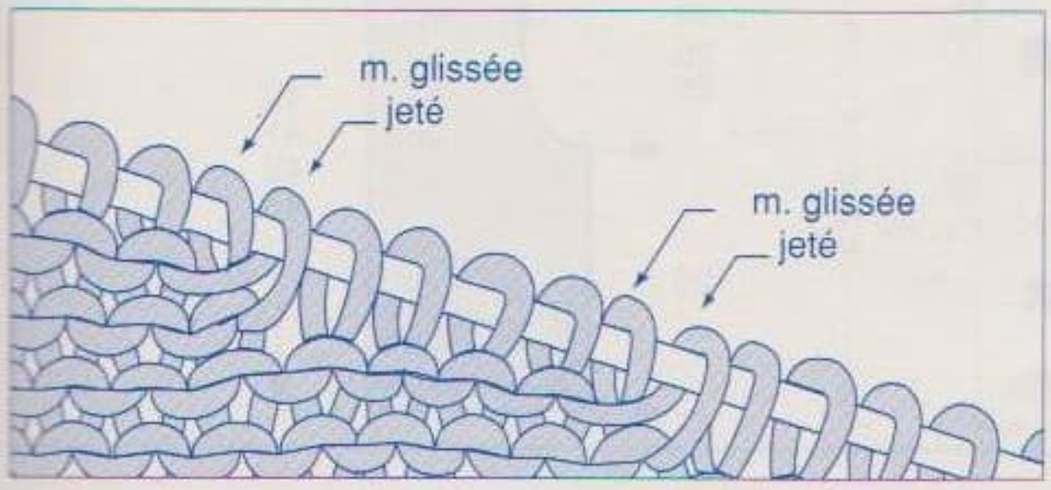

4 Tricoter ensuite toutes les mailles. A chaque décalage de rang, tricoter ensemble le jeté et la maille suivante, le jeté se retrouve derrière la maille, donc invisible sur l'endroit.

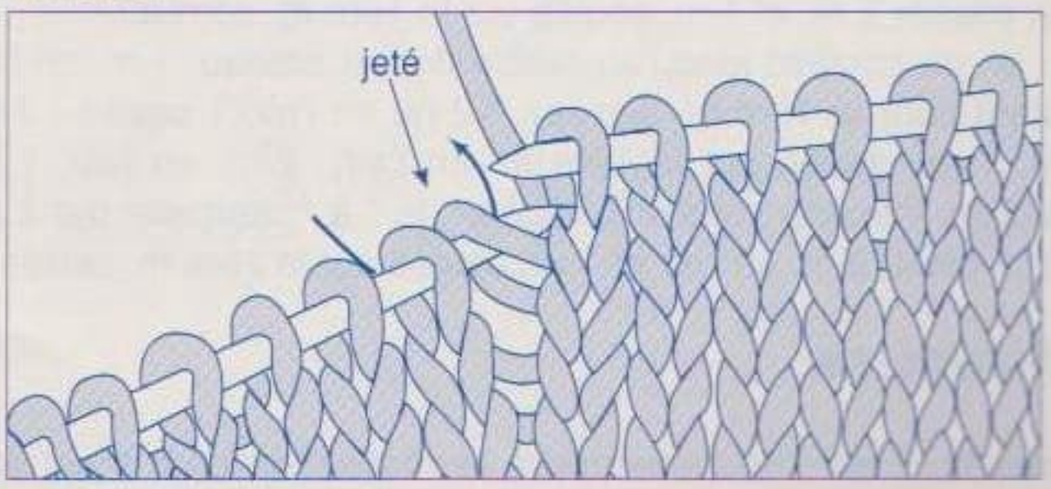

2

GILET COURT

N° 342-T0-167

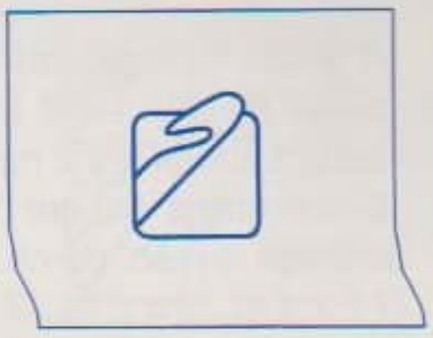

TAILLES

1) 34/36 - **2)** 38/40 - **3)** 42/44 - **4)** 46/48
Voir tableau des tailles page 1

QUALITÉ (Nombre de pelotes)

QUALITÉ	COLORIS	34/36	38/40	42/44	46/48
PERLÉ 5	NOIR	5	6	6	7

Composition du modèle :
100 % Coton

CROCHET

N° 2

FOURNITURES

Commercialisées chez PHILDAR
Anneaux marqueurs
2 sachets de tubes de verre noir, réf : 476 - 821 - 0019

POINTS EMPLOYÉS

M. en l'air ou m. chaînette
M. coulée :
piquer le crochet dans 1 m., ramener 1 boucle et la passer aussitôt à travers la boucle se trouvant sur le crochet.
M. serrée :
piquer le crochet dans 1 m., ramener 1 boucle, 1 jeté, tirer le fil à travers les 2 boucles se trouvant sur le crochet.
Bride :
1 jeté, piquer le crochet dans 1 m., ramener 1 boucle, 1 jeté, tirer le fil à travers les 2 premières boucles, 1 jeté, tirer le fil à travers les 2 dernières boucles se trouvant sur le crochet.
2 brides rabattues ensemble :
* 1 jeté, piquer le crochet dans l'arceau, ramener 1 boucle, 1 jeté, tirer le fil à travers les 2 premières boucles *; répéter de * à * : 2 fois au total, 1 jeté, tirer le fil à travers les 3 boucles se trouvant sur le crochet.
Pt fantaisie : (voir diagrammes)
Pt de finition :
1er rg : tt en m. serrées et terminer par 1 m. coulée sur la 1ère m. serrée.
2e rg : 1 m. en l'air (comptant pour la 1ère m. serrée), * 5 m. en l'air, passer 2 m., 1 m. serrée *, répéter de * à *, terminer par 5 m. en l'air, passer 2 m. et 1 m. coulée sur la 1ère m. serrée.
3e rg : en m. coulées jusqu'au centre du 1er arceau, 1 m. en l'air (comptant pour la 1ère m. serrée), * 2 m. en l'air, 1 picot (= 3 m. en l'air, 1 m. coulée sur la 1ère m. en l'air), 2 m. en l'air, 1 m. serrée dans l'arceau suivant *, répéter de * à *, terminer par 2 m. en l'air, 1 picot, 2 m. en l'air et 1 m. coulée sur la 1ère m. serrée.

ÉCHANTILLON

Important : il est indispensable à la réalisation d'un tricot aux bonnes dimensions : voir page 1

12 cm de pt fantaisie, crochet n° 2 = 36 m. (9 arceaux)
10 cm de pt fantaisie, crochet n° 2 = 18 rgs.

DOS

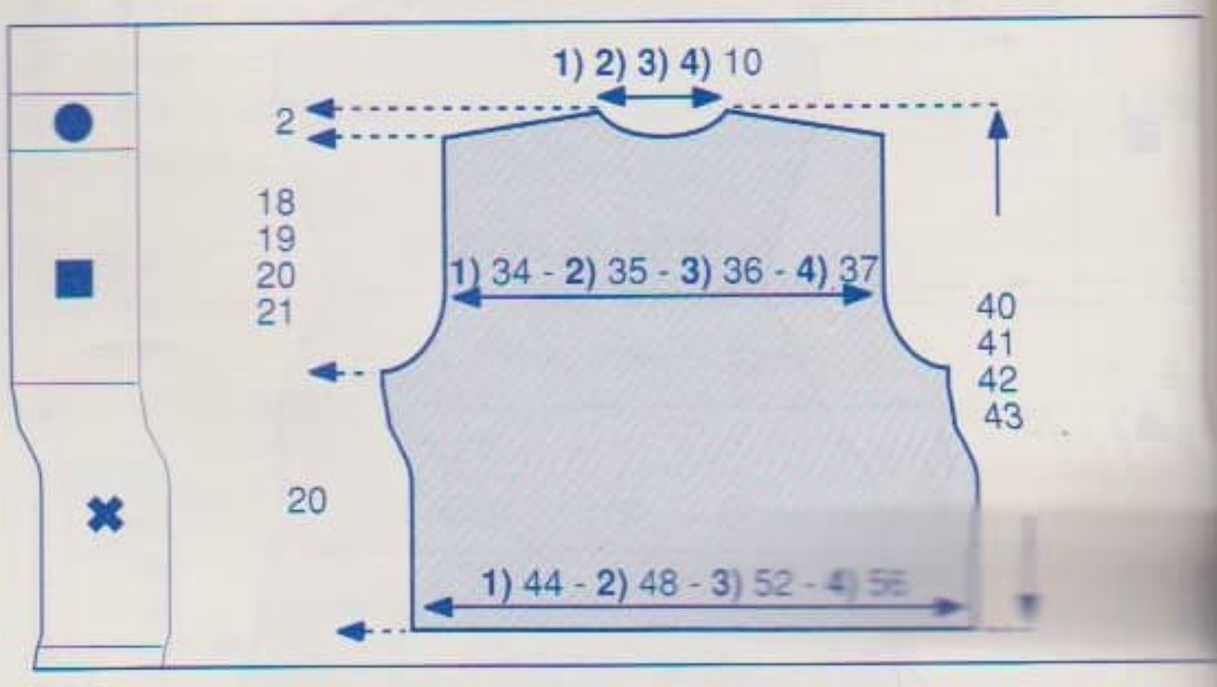

✖ → Sur une chaînette de base de : **1)** 44 cm (133 m.) - **2)** 48 cm (145 m.) - **3)** 52 cm (157 m.) - **4)** 56 cm (169 m.), crochet n° 2 trav. en pt fantaisie (voir diagrammes) de la façon suivante :
1) de la 1ère à la 26e m. du diagramme, * de la 3e à la 26e m. du diagramme * : 3 fois au total, de la 3e à la 37e m. du diagramme.
2) de la 1ère à la 29e m. du diagramme, * de la 6e à la 29e m. du diagramme* : 3 fois au total, de la 6e à la 49e m. du diagramme.
3) de la 1ère à la 26e m. du diagramme, * de la 3e à la 26e m. du diagramme * : 4 fois au total, de la 3e à la 37e m. du diagramme.
4) de la 1ère à la 29e m. du diagramme, * de la 6e à la 29e m. du diagramme * : 4 fois au total, de la 6e à la 49e m. du diagramme.

On a : **1)** 33 arceaux - **2)** 36 arceaux - **3)** 39 arceaux - **4)** 42 arceaux.

■ → A 20 cm (36 rgs) de haut. tot., former les emman. (voir diagrammes) en arrêtant de ch. côté, à ch. rg :
1) 4 arceaux sur 7 rgs.
2) 5 arceaux sur 8 rgs.
3) 6 arceaux sur 9 rgs.
4) 7 arceaux sur 10 rgs.

Il reste : **1)** 25 arceaux - **2)** 26 arceaux - **3)** 27 arceaux - **4)** 28 arceaux

● → A **1)** 38 cm (68 rgs) **2)** 39 cm (70 rgs) **3)** 40 cm (72 rgs) **4)** 41 cm (74 rgs) de haut. tot., biaiser les épaules (voir diagrammes) en arrêtant de ch. côté, à ch. rg :
1) 4 x 1 arceau et demi et 1 x 2 arceaux et demi.
2) 1 x 2 arceaux, 3 x 1 arceau et demi et 1 x 2 arceaux et demi.
3) 3 x 1 arceau et demi et 2 x 2 arceaux et demi.
4) 1 x 2 arceaux, 2 x 1 arceau et demi et 2 x 2 arceaux et demi.

En même temps : former l'encol. (voir diagrammes) en arrêtant les 4 arceaux centraux, puis terminer 1 côté à la fois en arrêtant côté encol., à ch. rg : 4 x un demi arceau.

DEMI-DEVANT DROIT

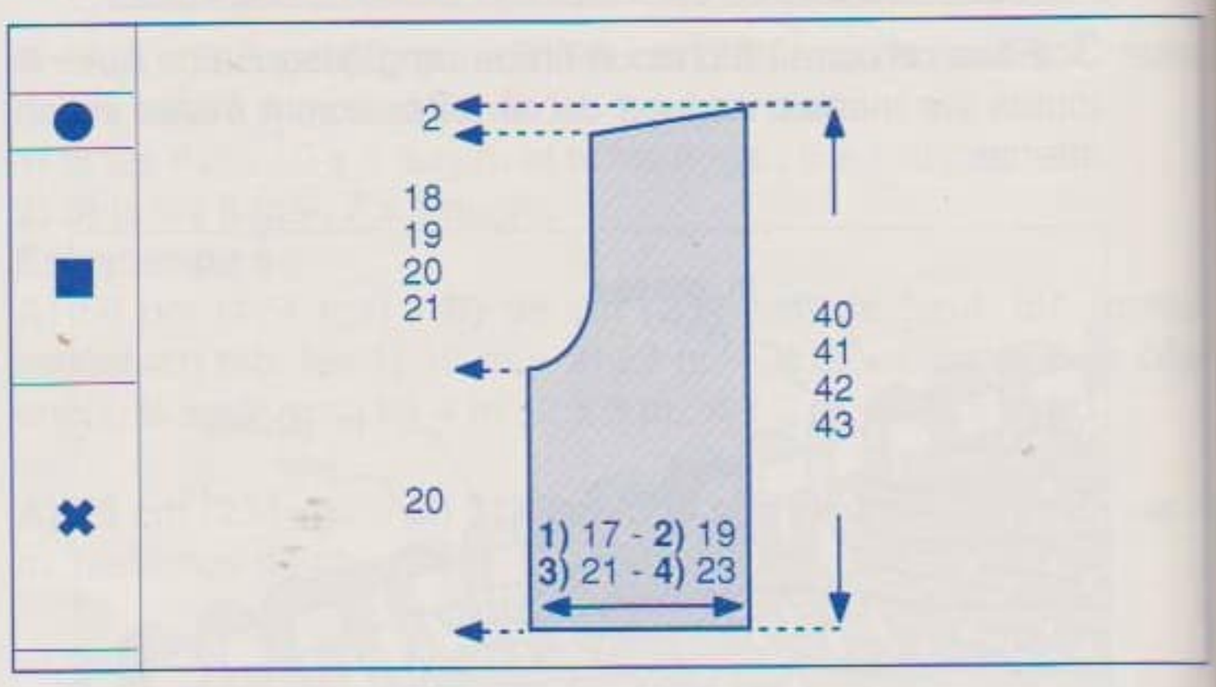

✖ → Sur une chaînette de base de : **1)** 17 cm (51 m.) - **2)** 19 cm (57 m.) - **3)** 21 cm (63 m.) - **4)** 23 cm (69 m.), crochet n° 2, trav. en pt fantaisie (voir diagrammes) de la façon suivante :
1) de la 23e à la 26e m. du diagramme, de la 3e à la 26e m. du diagramme, de la 3e à la 25e m. du diagramme.
2) de la 17e à la 29e m. du diagramme, de la 6e à la 49e m. du diagramme.
3) de la 11e à la 26e m. du diagramme, de la 3e à la 26e m. du diagramme, de la 3e à la 25e m. du diagramme.
4) de la 5e à la 29e m. du diagramme, de la 6e à la 49e m. du diagramme.

On a : **1)** 12 arceaux et demi - **2)** 14 arceaux - **3)** 15 arceaux et demi - **4)** 17 arceaux.

■ → A 20 cm (36 rgs) de haut. tot., former l'emman. (voir diagrammes) en arrêtant à gauche, à ch. rg :
1) 4 arceaux sur 7 rgs.
2) 5 arceaux sur 8 rgs.
3) 6 arceaux sur 9 rgs.
4) 7 arceaux sur 10 rgs.

Il reste : **1)** 8 arceaux et demi - **2)** 9 arceaux - **3)** 9 arceaux et demi - **4)** 10 arceaux.

● → A **1)** 38 cm (68 rgs) **2)** 39 cm (70 rgs) **3)** 40 cm (72 rgs) **4)** 41 cm (74 rgs) de haut. tot., biaiser l'épaule (voir diagrammes) en dim. à gauche à ch. rg :
1) 4 x 1 arceau et demi et 1 x 2 arceaux et demi.
2) 1 x 2 arceaux, 3 x 1 arceau et demi et 1 x 2 arceaux et demi.
3) 3 x 1 arceau et demi et 2 x 2 arceaux et demi.
4) 1 x 2 arceaux, 2 x 1 arceau et demi et 2 x 2 arceaux et demi.

Faire le demi-devant gauche en sens inverse.

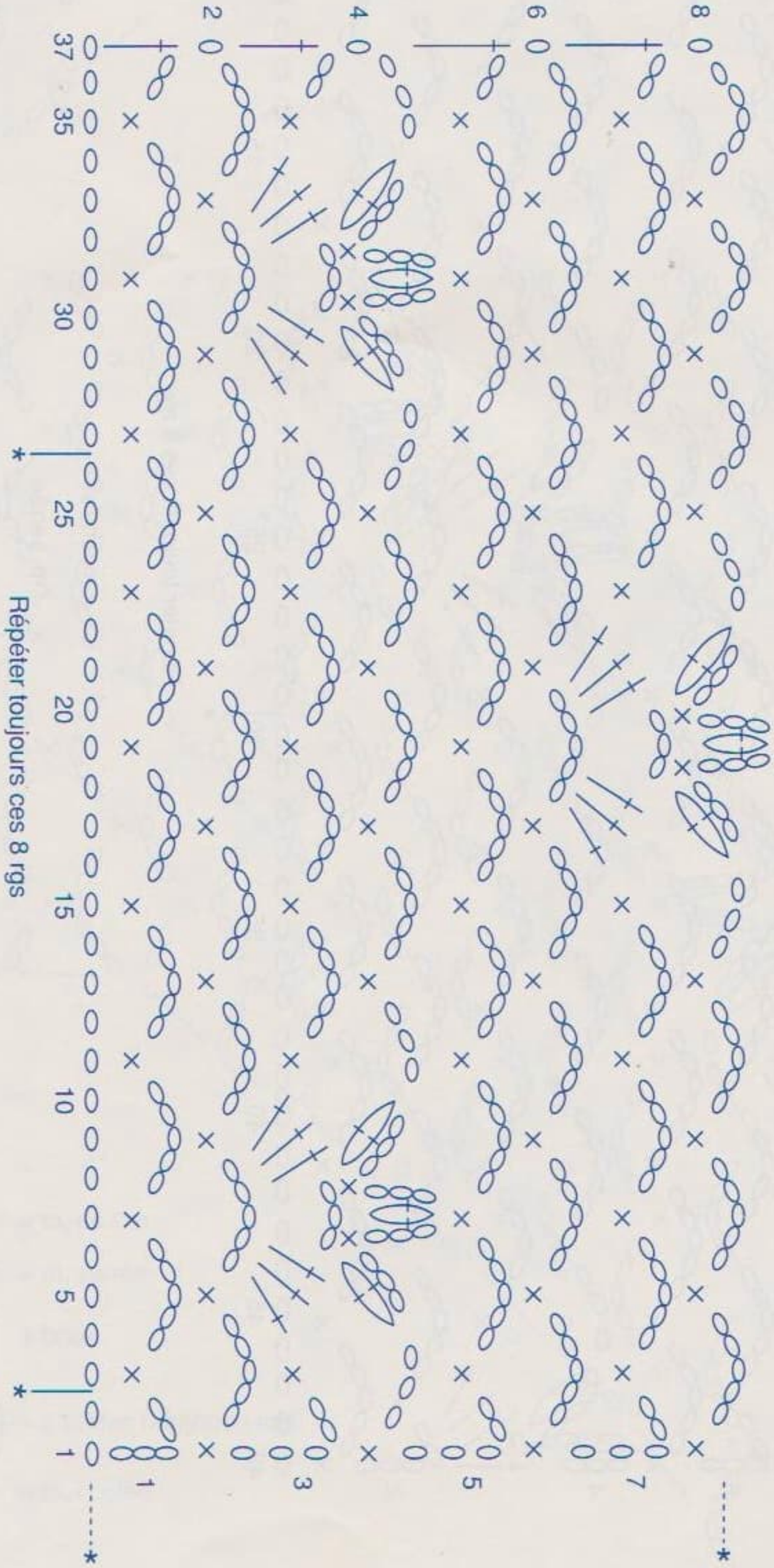

Dos et demi-devants tailles **2)** et **4)**

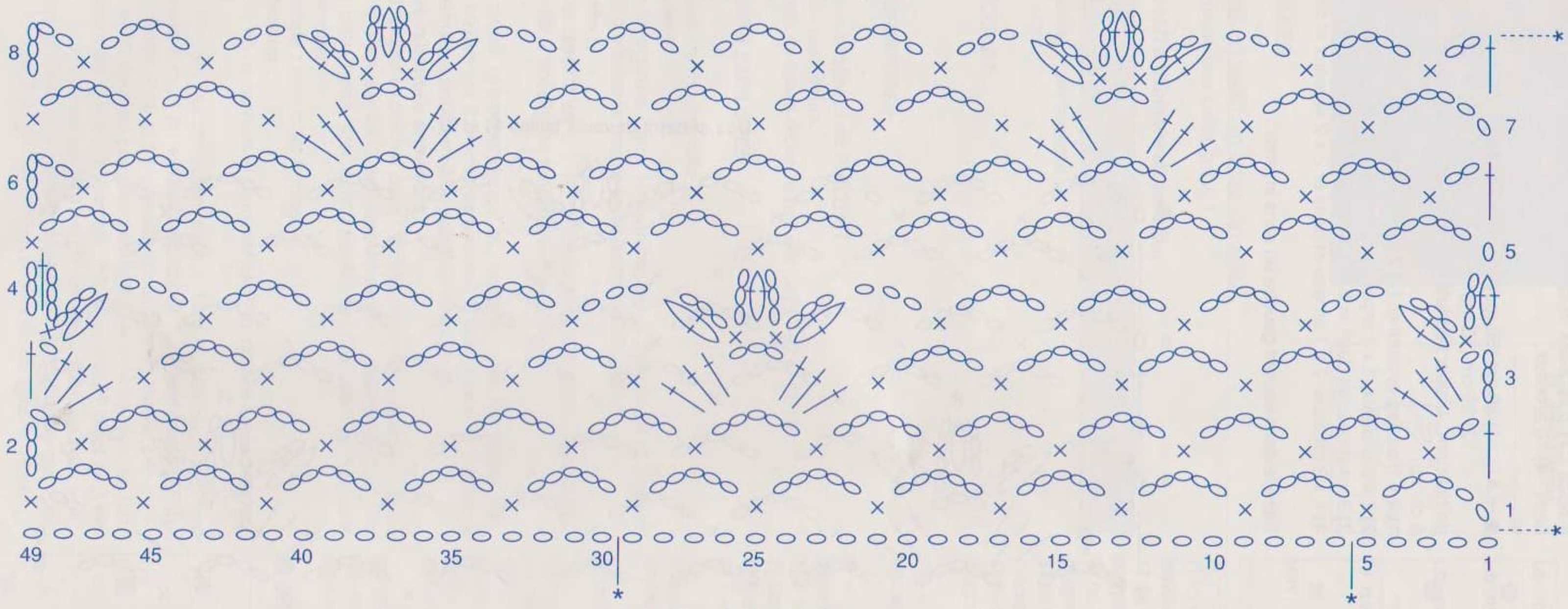

Répéter toujours ces 8 rgs

○ = m. en l'air

× = m. serrée

| = bride

⋔ = 2 brides rabattues ens.

Avez-vous réalisé votre échantillon ?

Emmanchure Devant taille **1)**

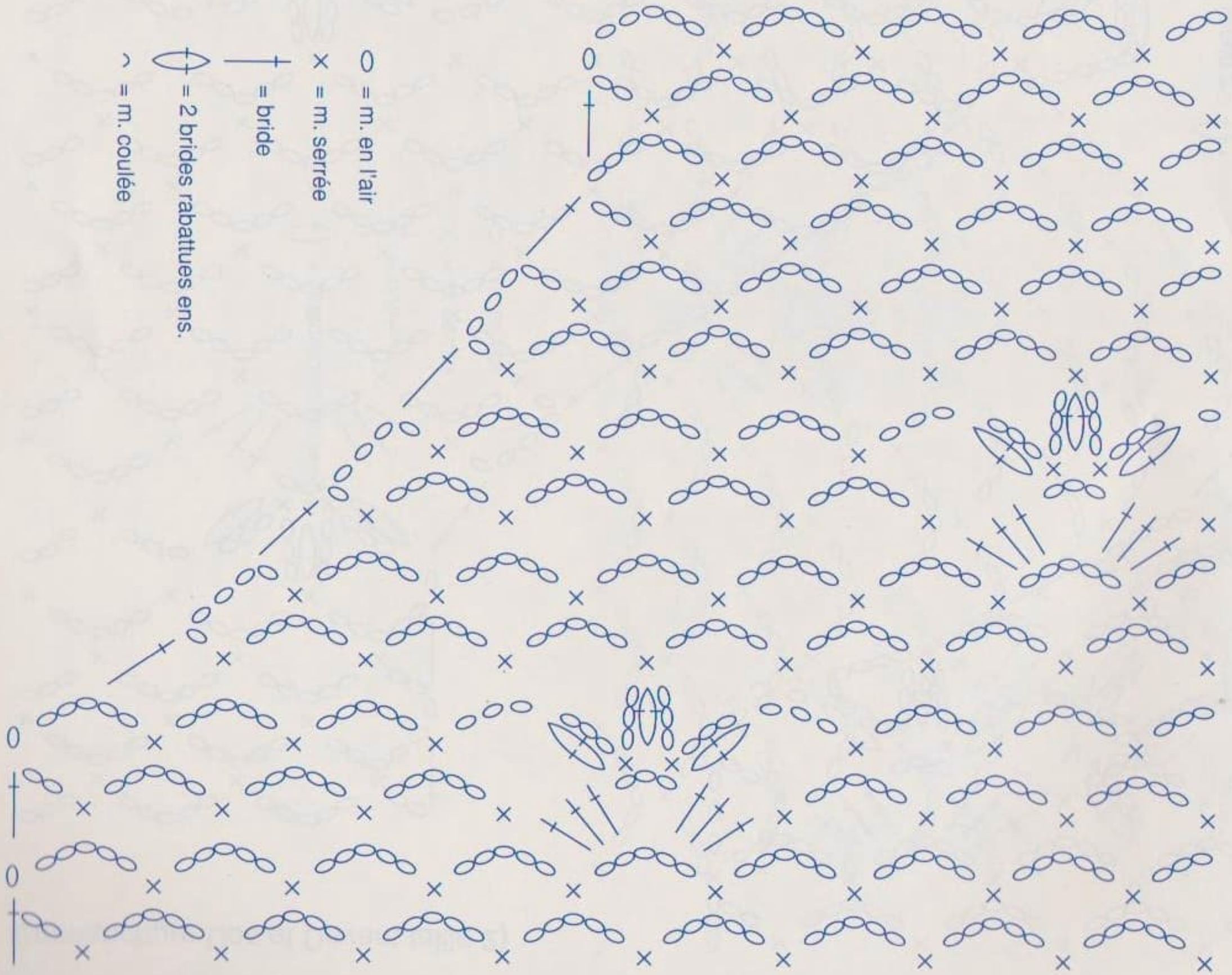

Emmanchure Dos taille **1)**

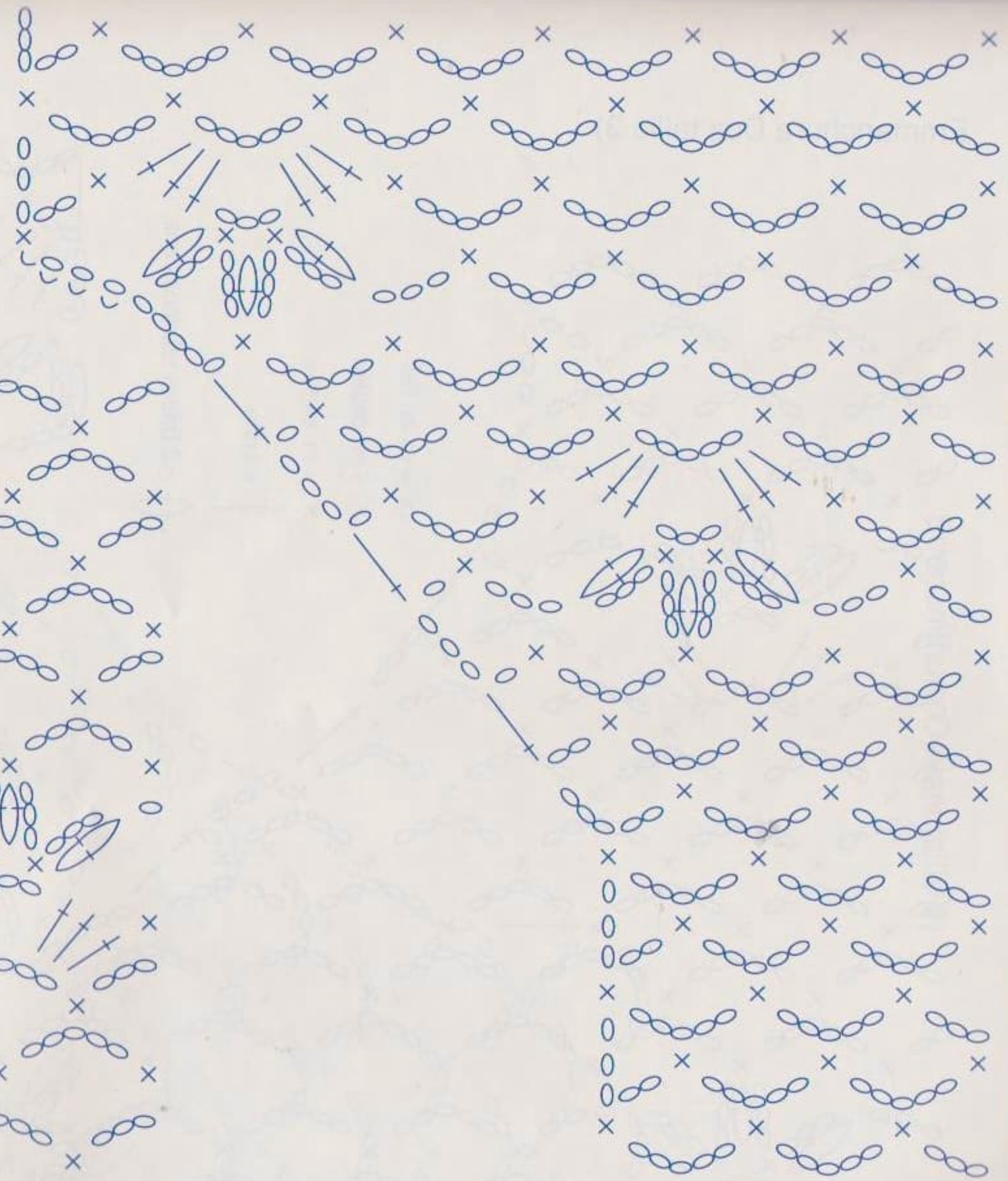

○ = m. en l'air

× = m. serrée

= bride

= 2 brides rabattues ens.

^ = m. coulée

Emmanchure Dos et Devant taille **2)**

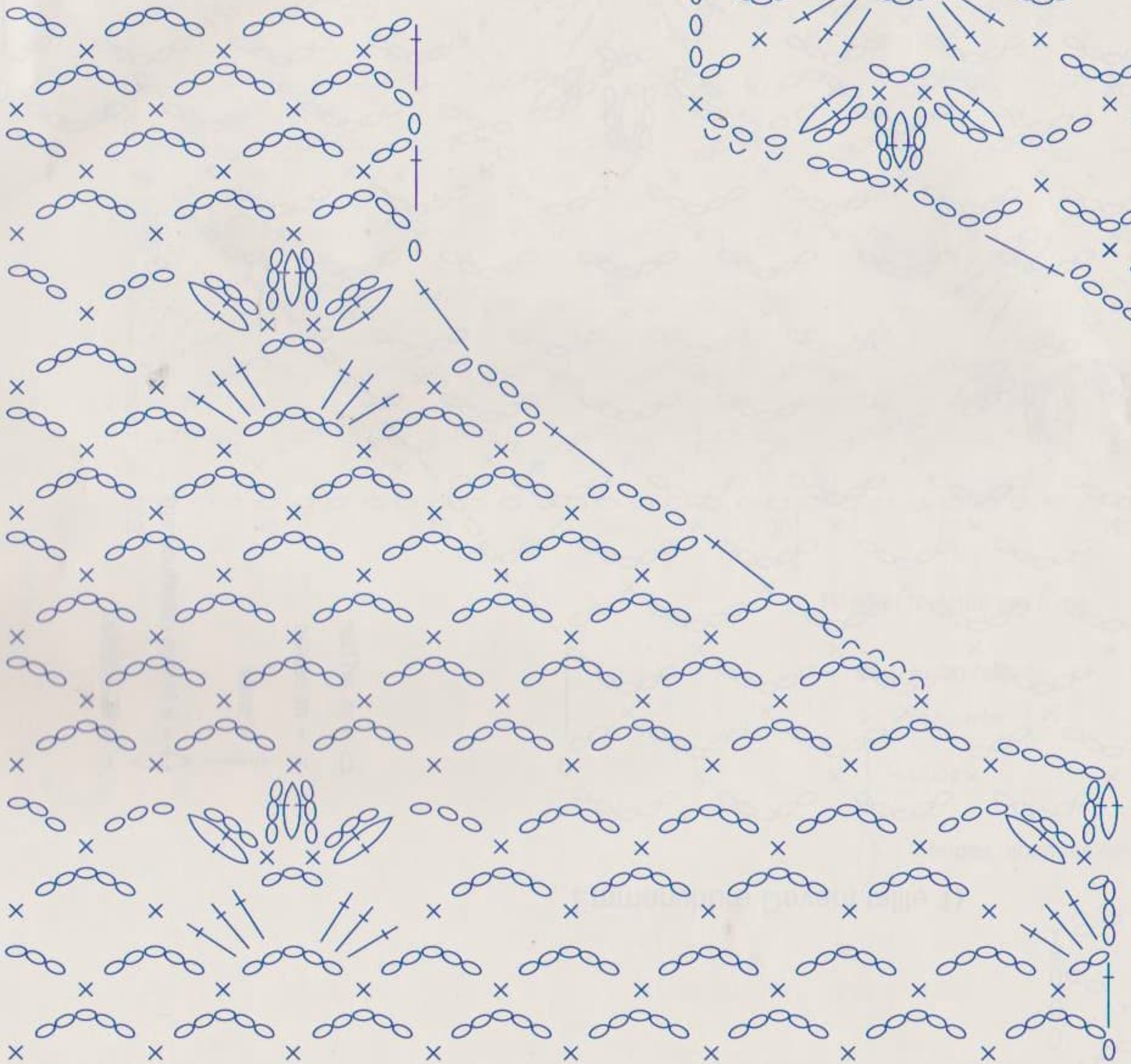

Emmanchure Dos taille **3)**

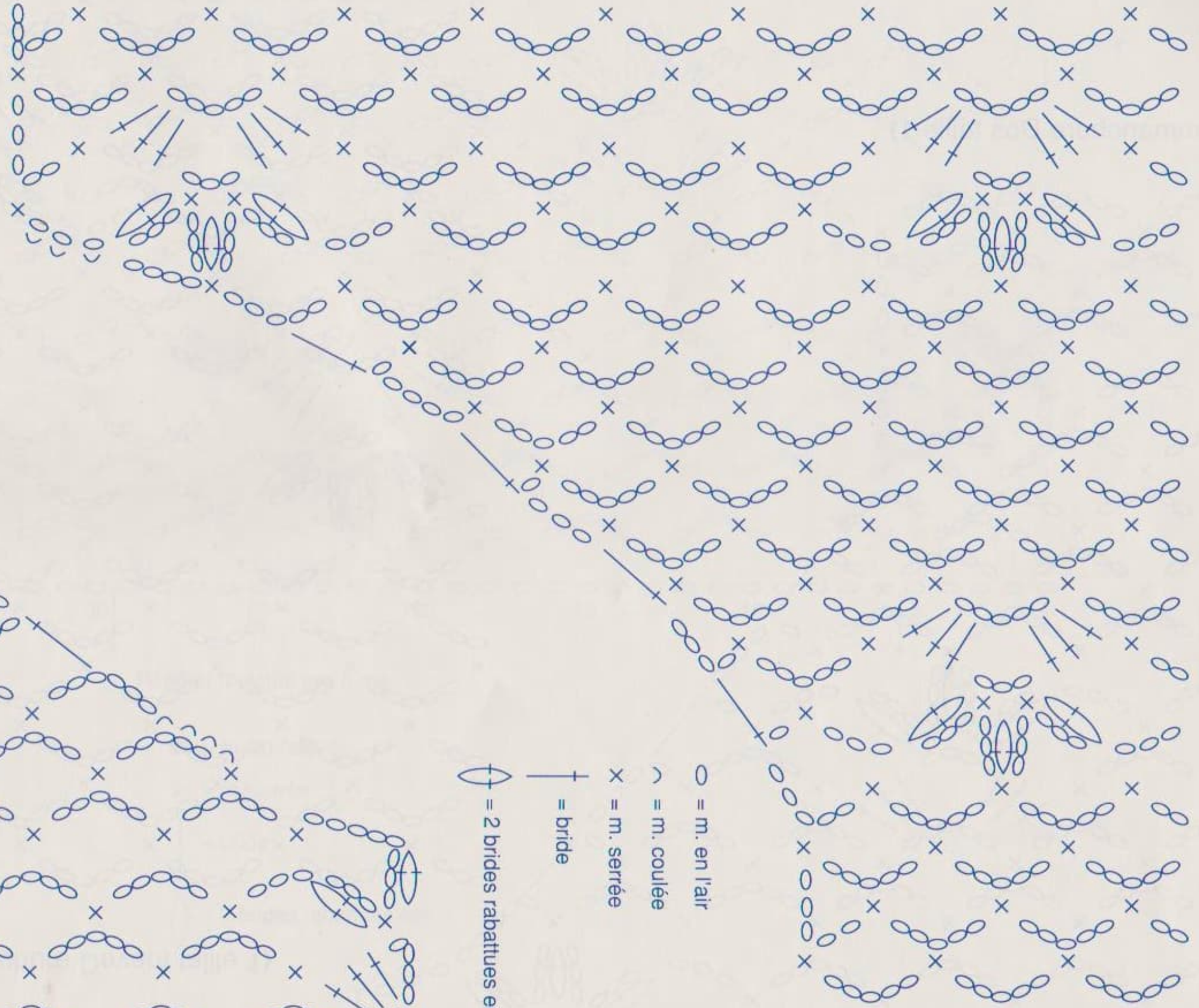

O = m. en l'air

⌒ = m. coulée

× = m. serrée

| = bride

⊕ = 2 brides rabattues ens.

Emmanchure Devant taille **3)**

○ = m. en l'air

× = m. serrée

| = bride

⌀ = 2 brides rabattues ens.

Emmanchure Dos et Devant taille **4)**

o = m. en l'air

∩ = m. coulée

× = m. serrée

| = bride

⊕ = 2 brides rabattues ens.

Encolure Dos taille **1)** et **3)**

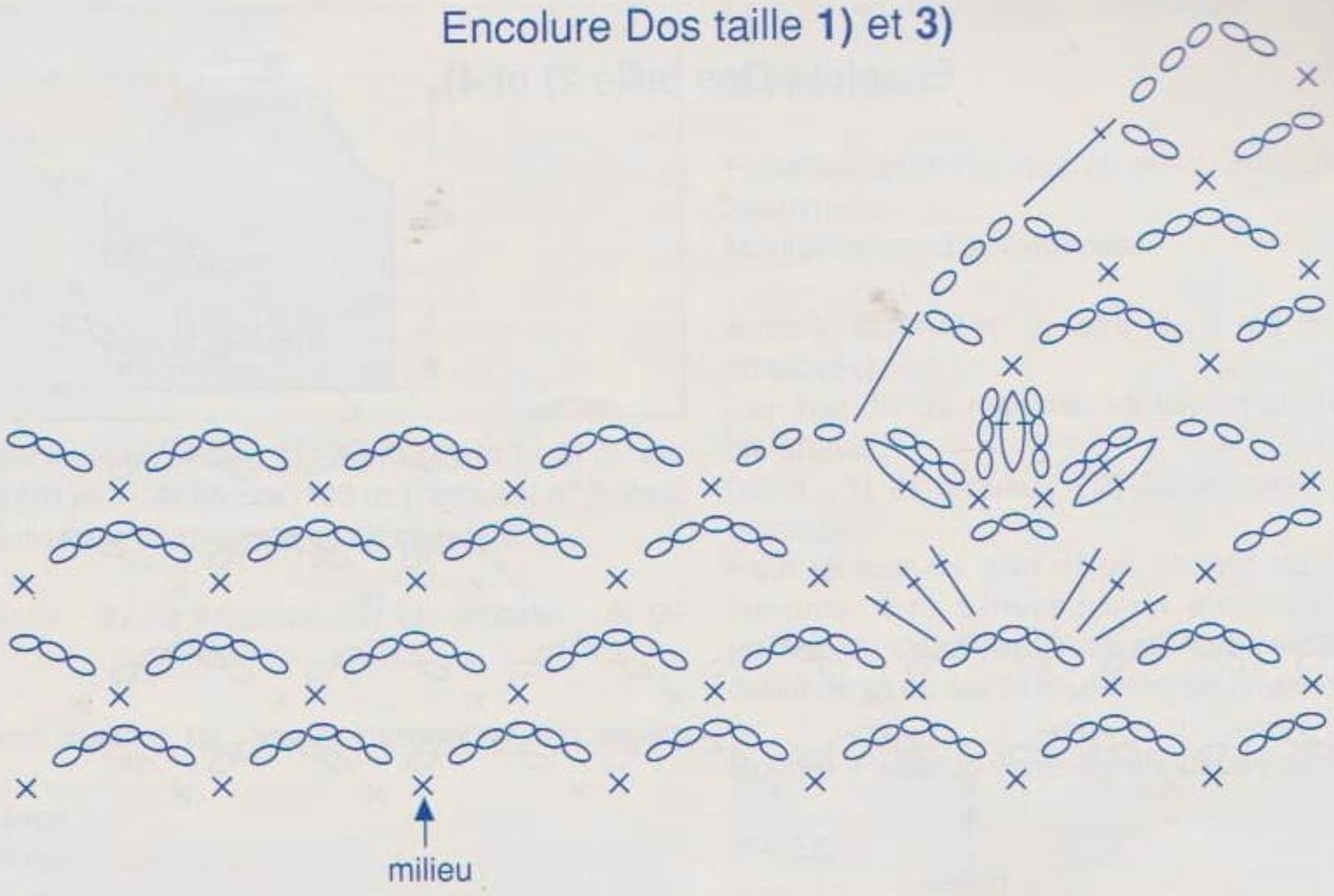

Biais d'épaule taille **1)**

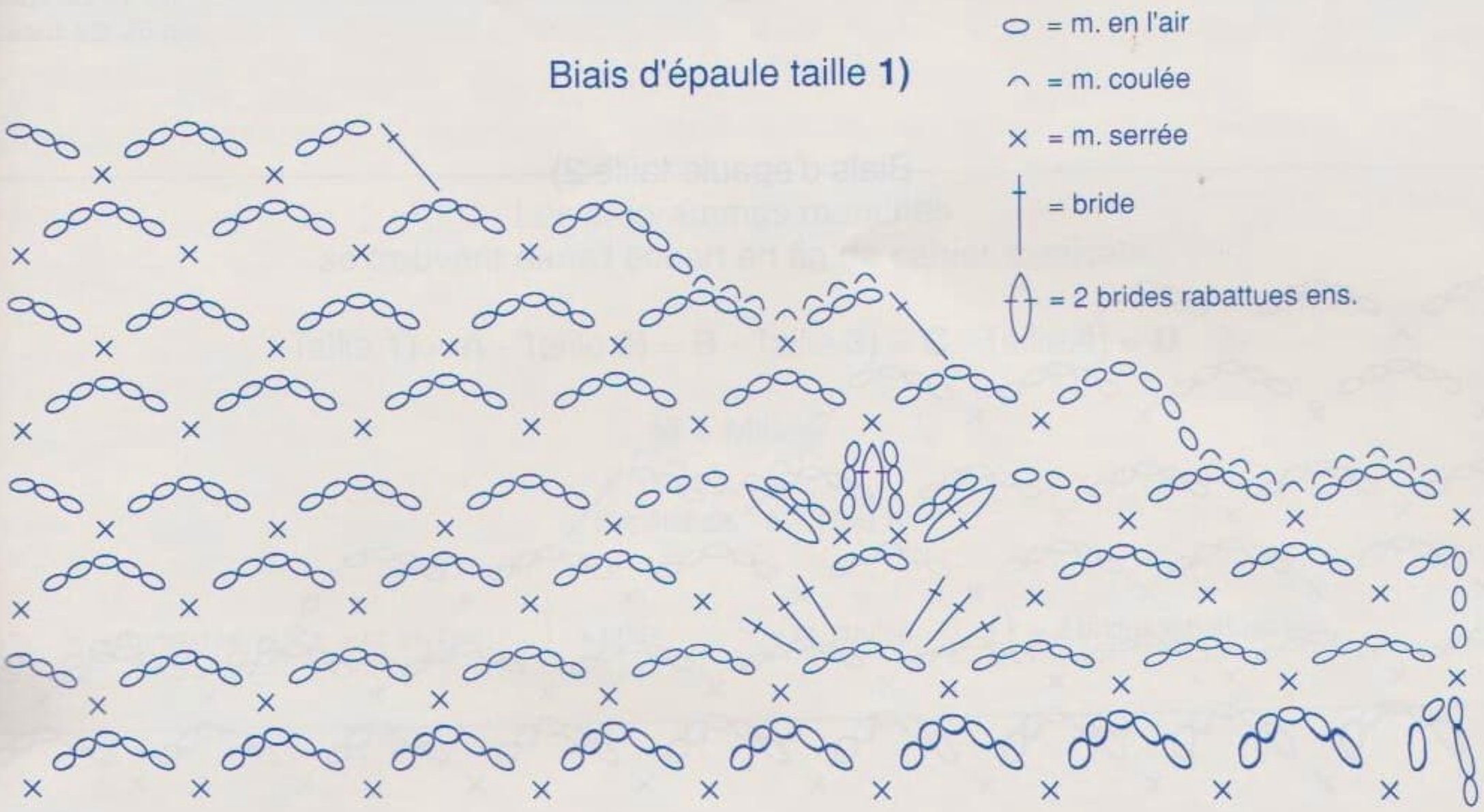

*Biais d'épaule taille **3)***

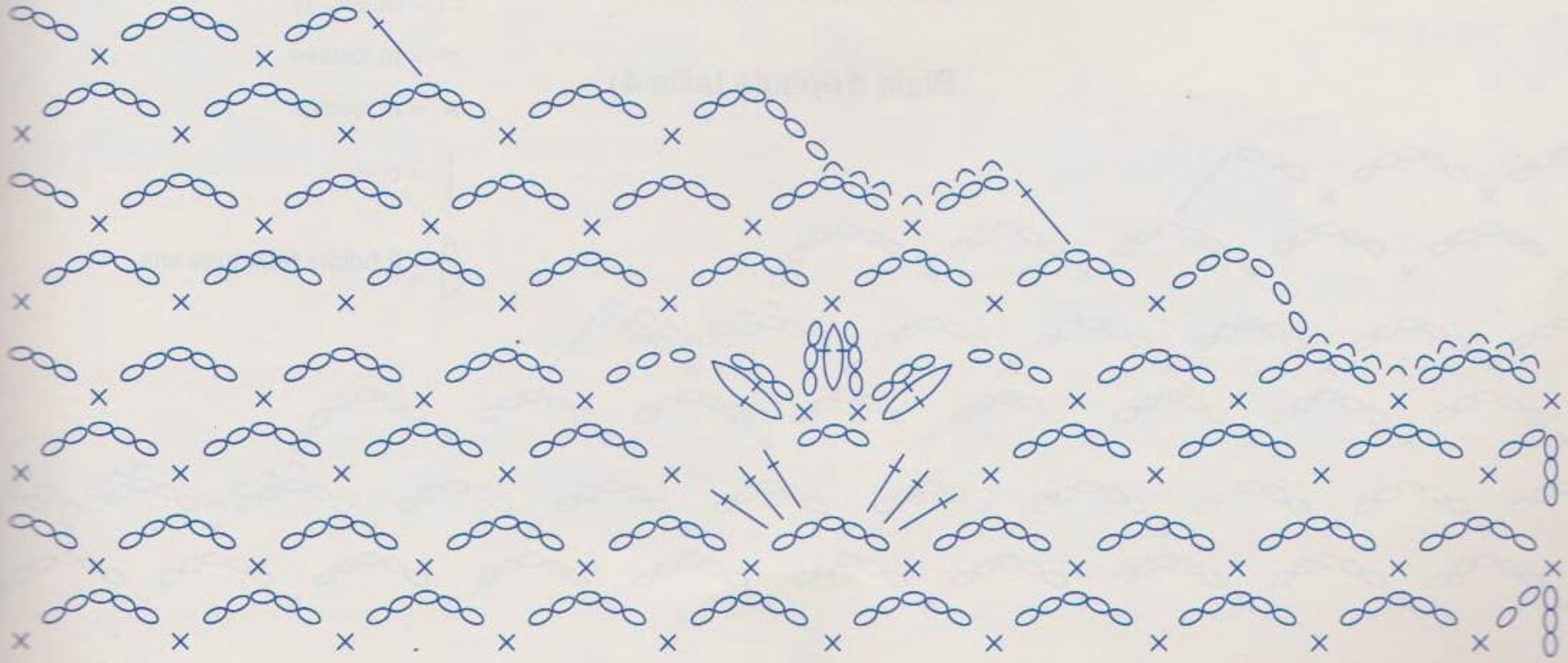

Encolure Dos taille **2)** et **4)**

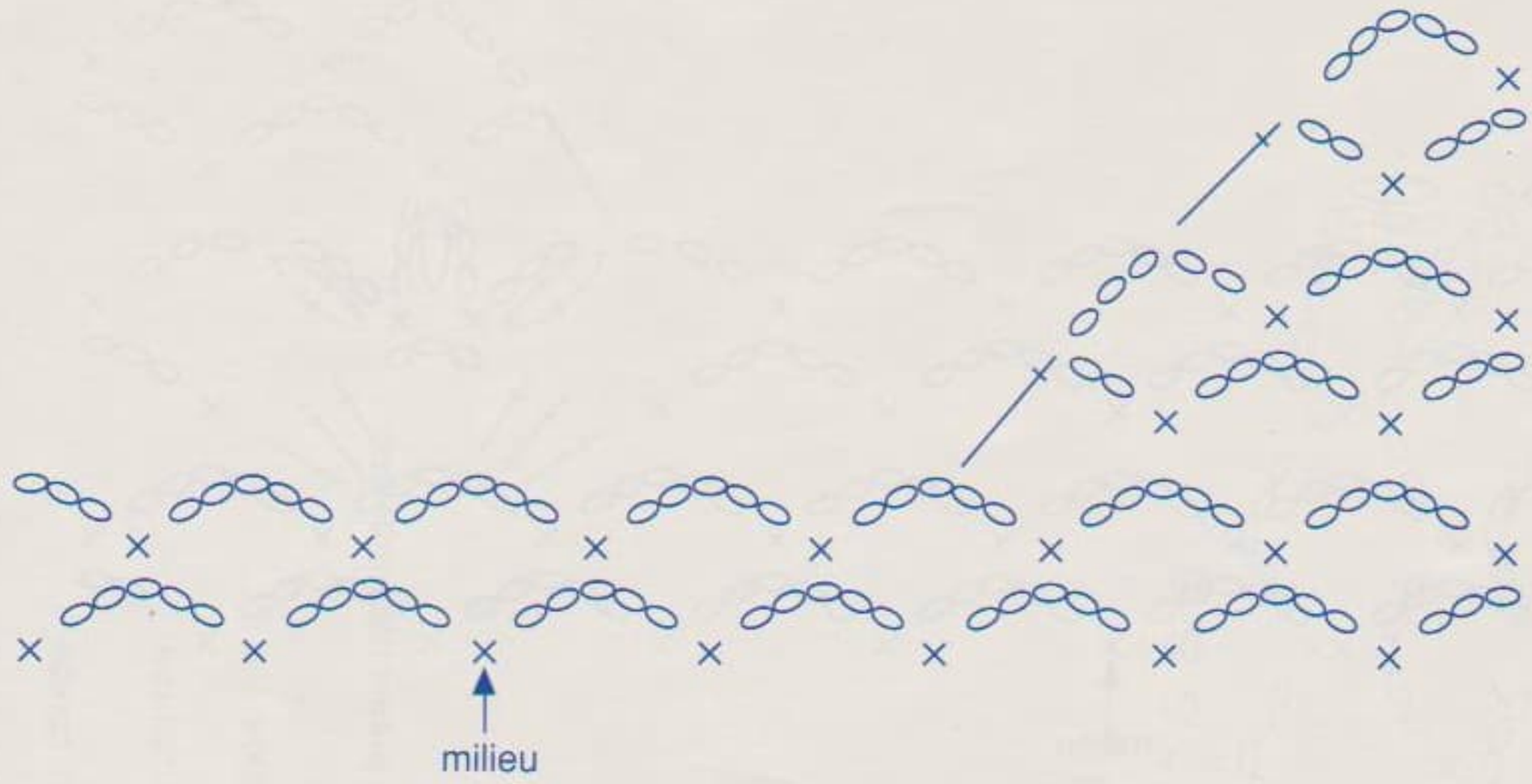

Biais d'épaule taille **2)**

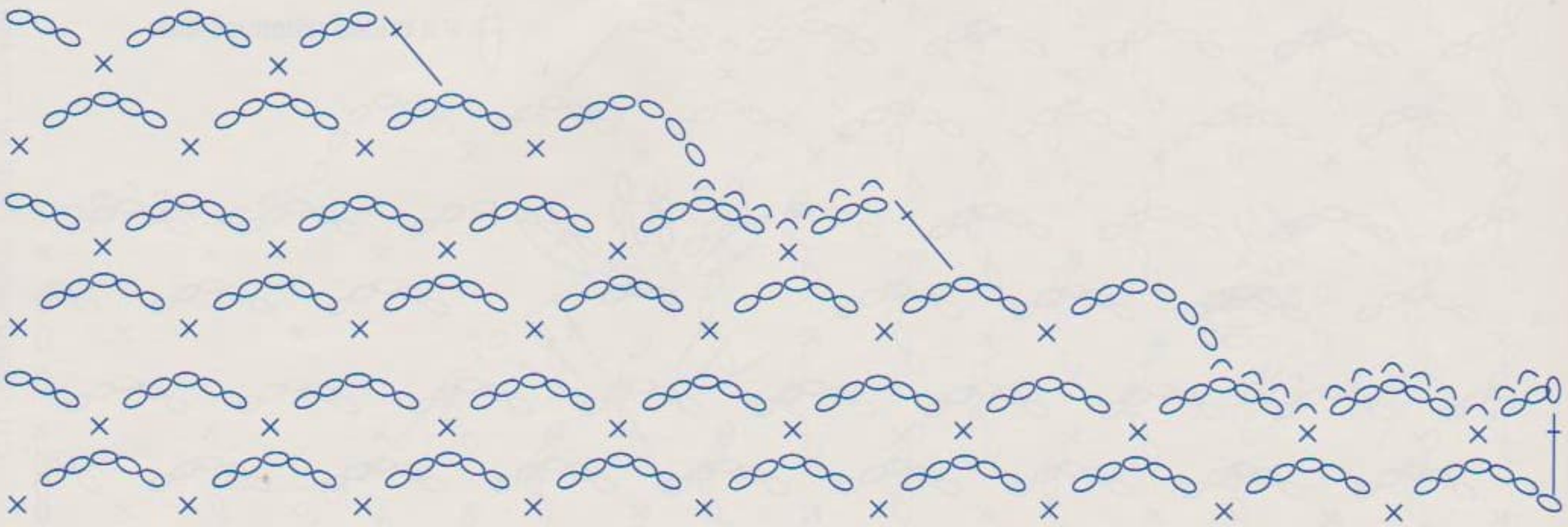

Biais d'épaule taille **4)**

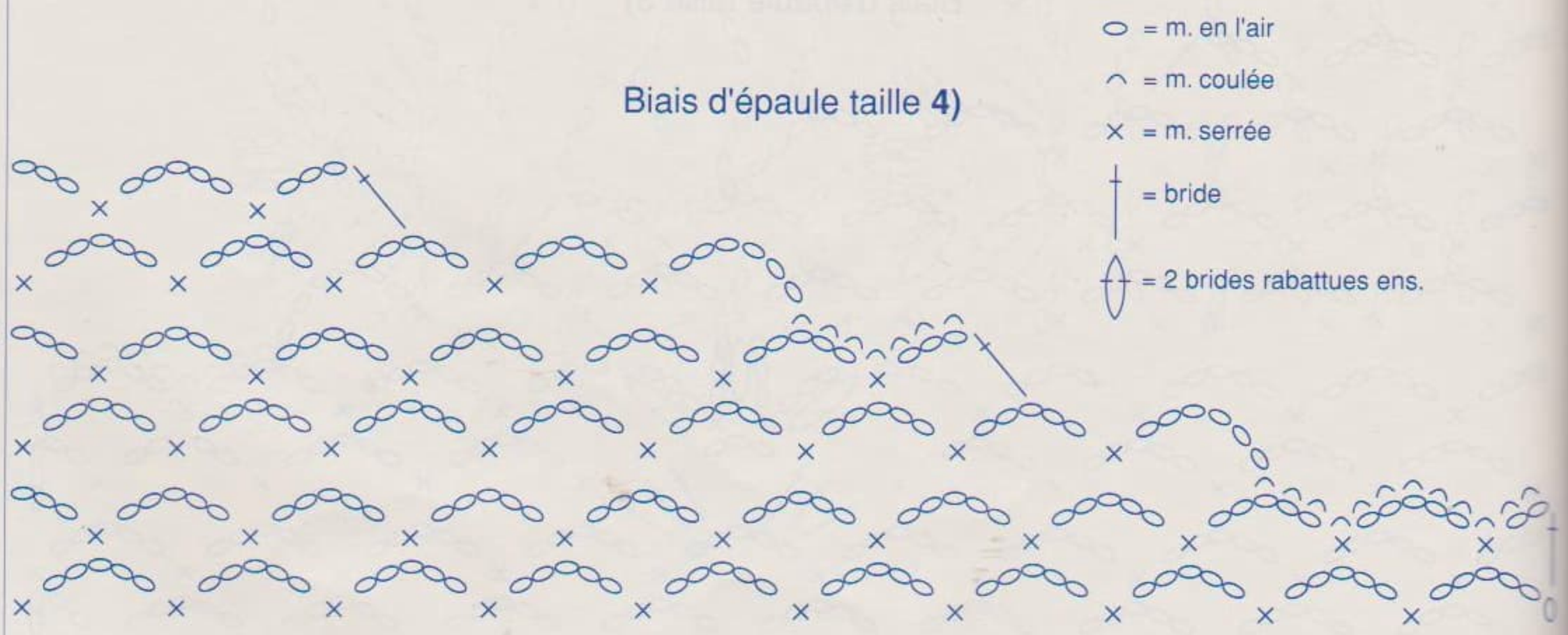

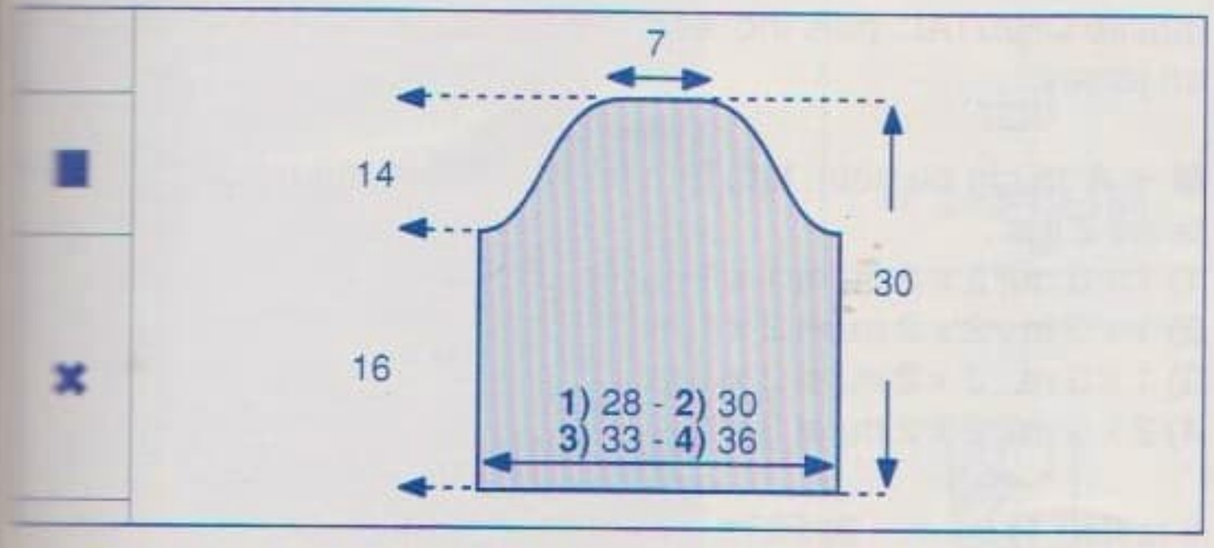

✖ → Sur une chaînette de base de : **1)** 28 cm (85 m.) - **2)** 30 cm (93 m.) - **3)** 33 cm (101 m.) - **4)** 36 cm (109 m.), crochet n° 2, trav. en pt fantaisie en suivant le diagramme correspondant.

On a : **1)** 21 arceaux - **2)** 23 arceaux - **3)** 25 arceaux - **4)** 27 arceaux.

■ → A 16 cm (28 rgs) de haut. tot., former l'arrondi en dim. de ch. côté, à ch. rg :
1) 7 arceaux sur 26 rgs
2) 8 arceaux sur 26 rgs
3) 9 arceaux sur 26 rgs
4) 10 arceaux sur 26 rgs

A 30 cm (54 rgs) de haut. tot., arrêter les 7 arceaux restants.
Faire la seconde manche semblable.

■ *FINITIONS*

Faire les coutures des épaules, des côtés et du dessous des manches.
Monter celles-ci aux emman.

Avec le crochet n° 2, faire les 3 rgs du pt de finition (voir pts employés)
- en bas de ch. manche, en faisant au 1er rg : 3 m. serrées sur ch. arceau.
(on a : **1)** 21 arceaux - **2)** 23 arceaux - **3)** 25 arceaux - **4)** 27 arceaux).
- sur le tour du gilet et en partant du milieu dos, de la façon suivante : 3 m. serrées sur ch. arceau, 2 m. serrées sur les 3 m. en l'air du début et fin de rg, 1 m. serrée sur la m. en l'air de début de rg ou sur la m. serrée de fin de rg.

Coudre 1 tube de verre sur ch. pétale de fleur (voir photo).

JOSÉE

Les diagrammes manches
se trouvent dans l'encart en fin de cahier explicatif

Taille **1)** = **A** - Taille **2)** = **B** - Taille **3)** = **C** - Taille **4)** = **D**

M = Milieu

Répéter de * à * 3 fois

× = m. serrée ○ = m. en l'air ┼ = bride ∩ = m. coulée ⧓ = 2 brides rabattues ens.

3

PULL

N° 342-T0-166

TAILLES

1) 34/36 - **2)** 38/40 - **3)** 42/44 - **4)** 46/48
Voir tableau des tailles page 1

QUALITÉS (Nombre de pelotes)

QUALITÉS	COLORIS	34/36	38/40	42/44	46/48
CRISTAL	MÉTÉORE	4	5	5	6
KHÉOPS	POIVRE	10	10	11	13

Composition du modèle :
48 % Polyamide
23 % Laine
21 % Polyester
8 % Acrylique

AIGUILLES

N° 4

FOURNITURES

Commercialisées chez PHILDAR
Anneaux marqueurs

POINTS EMPLOYÉS

Jersey

ÉCHANTILLON

Important : il est indispensable à la réalisation d'un tricot aux bonnes dimensions : voir page 1
10 cm de jersey, aig. n° 4, qualités CRISTAL et KHÉOPS tric. ens. = 16 m. et 29 rgs.

Attention :
Le pull est entièrement réalisé avec 2 fils tric. ens. (1 fil qualité CRISTAL + 1 fil qualité KHÉOPS).
Lors de sa réalisation, veiller à faire ressortir les fils fantaisie de la qualité KHÉOPS (col. POIVRE) sur l'endr.

DOS et DEVANT

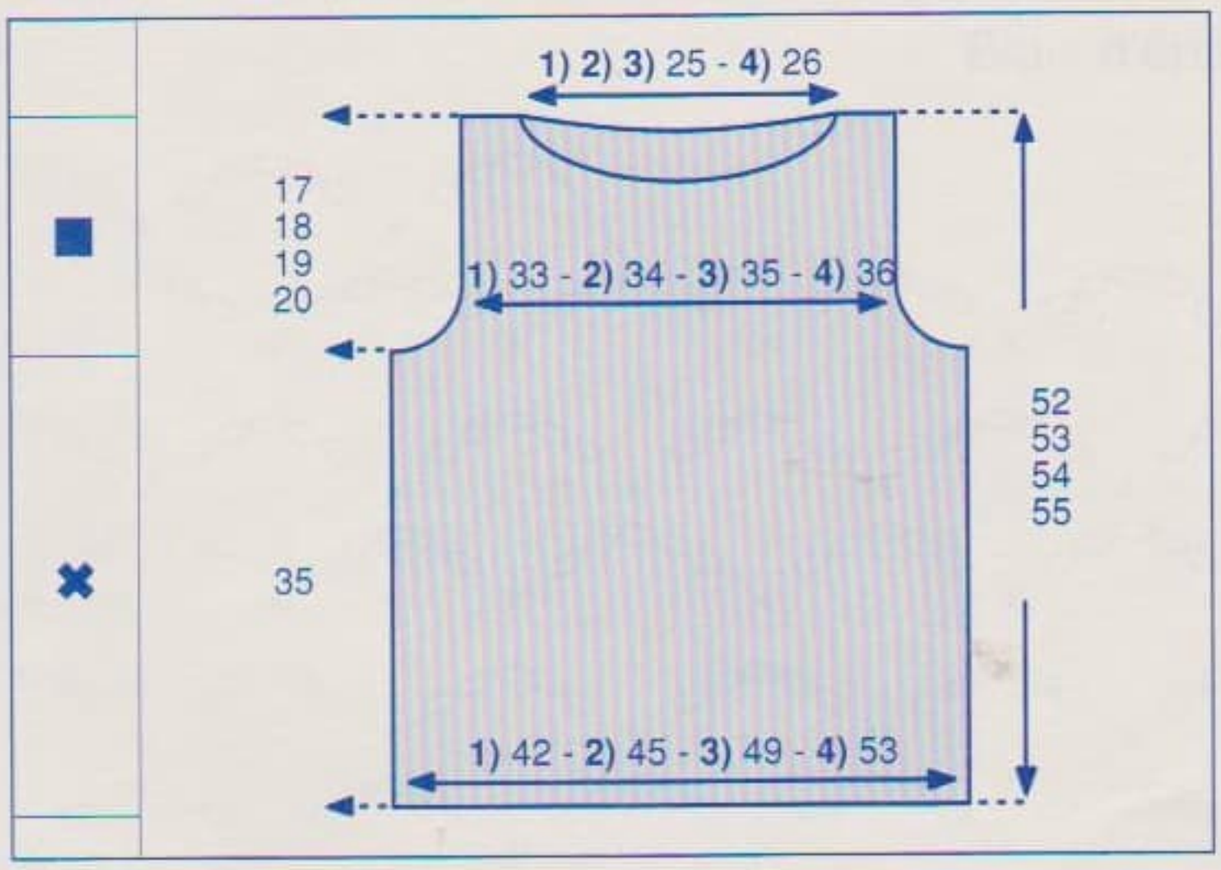

✖ → Monter : **1)** 70 m. - **2)** 74 m. - **3)** 80 m. - **4)** 86 m., aig. n° 4, qualité CRISTAL, puis tric. ens. les qualités CRISTAL et KHÉOPS en jersey.

■ → A 35 cm de haut. tot., former les emman. en rab. de ch. côté, ts les 2 rgs :
1) 1 x 3 m., 2 x 2 m. et 1 x 1 m.
2) 1 x 3 m., 2 x 2 m. et 2 x 1 m.
3) 1 x 3 m., 3 x 2 m. et 2 x 1 m.
4) 2 x 3 m., 2 x 2 m. et 3 x 1 m.

Il reste : **1)** 54 m. - **2)** 56 m. - **3)** 58 m. - **4)** 60 m.

A **1)** 47 cm **3)** 49 cm
2) 48 cm **4)** 50 cm
de haut. tot., former l'encol. DEVANT en rab. les 14 m. centr., puis rab. côté encol., ts les 2 rgs :
1) 2) 3) 2 x 3 m., 3 x 2 m. et 1 x 1 m.
4) 1 x 4 m., 1 x 3 m., 3 x 2 m. et 1 x 1 m.

A **1)** 51 cm **3)** 53 cm
2) 52 cm **4)** 54 cm
de haut. tot., former l'encol. DOS en rab. les : **1) 2) 3)** 20 m. - **4)** 22 m. centr., puis rab. côté encol., 2 rgs plus haut : 1 x 10 m.

A **1)** 52 cm **3)** 54 cm
2) 53 cm **4)** 55 cm
de haut. tot., rab. les : **1)** 7 m. - **2)** 8 m. - **3) 4)** 9 m. restantes pour les épaules.

MANCHES

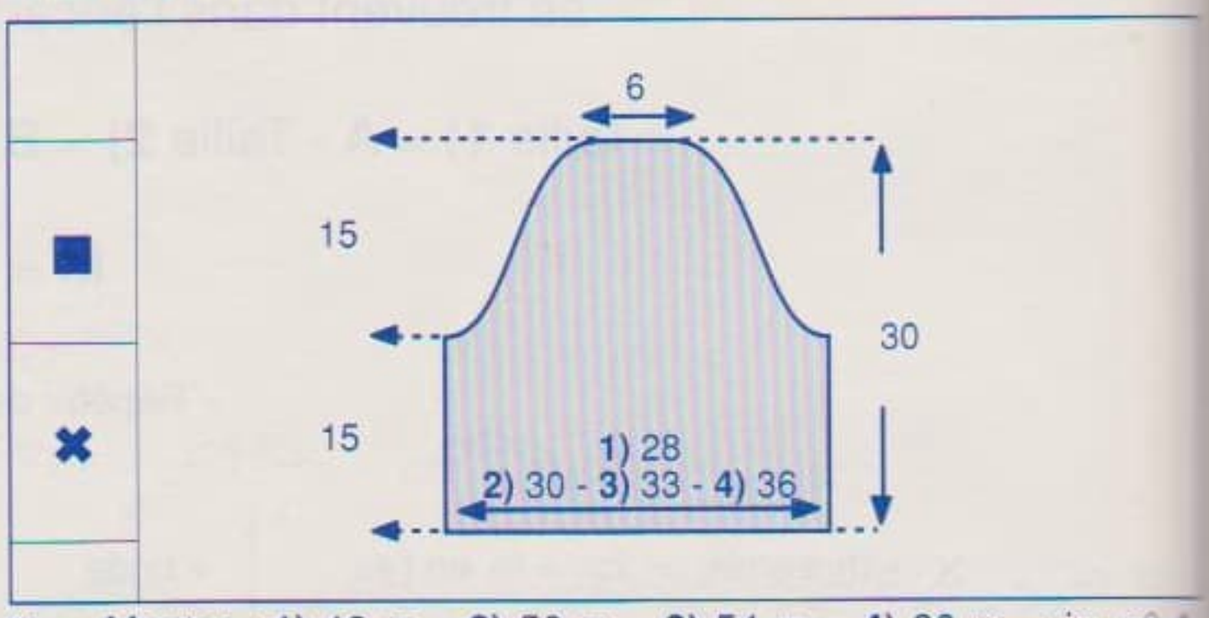

✖ → Monter : **1)** 46 m. - **2)** 50 m. - **3)** 54 m. - **4)** 60 m., aig. n° 4, qualité CRISTAL, puis tric. ens. les qualités CRISTAL et KHÉOPS en jersey.

■ → A 15 cm de haut. tot., former l'arrondi en rab. de ch. côté, ts les 2 rgs :
1) 1 x 3 m., 2 x 1 m., ts les 4 rgs : 8 x 1 m., ts les 2 rgs : 2 x 1 m. et 1 x 3 m.
2) 1 x 3 m., 1 x 2 m., 2 x 1 m., ts les 4 rgs : 7 x 1 m., ts les 2 rgs : 2 x 1 m. et 2 x 2 m.
3) 1 x 3 m., 1 x 2 m., 4 x 1 m., ts les 4 rgs : 5 x 1 m., ts les 2 rgs : 4 x 1 m. et 2 x 2 m.
4) 1 x 3 m., 1 x 2 m., 7 x 1 m., ts les 4 rgs : 3 x 1 m., ts les 2 rgs : 5 x 1 m., 1 x 2 m. et 1 x 3 m.

A 30 cm de haut. tot., rab. les 10 m. restantes.
Tric. la seconde manche semblable.

ASSEMBLAGE

Faire les différentes coutures en se reportant aux conseils pages 2 et 3.
Faire les coutures des épaules, des côtés et des manches.
Monter celles-ci au corps.
Replier un ourlet de 1 cm autour de l'encol. et le maintenir à pts cachés.

JOSÉE

4

TOP

N° 342-T0-169

TAILLES

1) 34/36 - **2)** 38/40 - **3)** 42/44 - **4)** 46/48
Voir tableau des tailles page 1.

QUALITÉS (Nombre de pelotes)

QUALITES	COLORIS	34/36	38/40	42/44	46/48
ANGORA de PHILDAR	NOIR	4	4	5	5
SUNSET	METEORE	1	1	1	1

Composition du modèle :
66 % Angora
17 % Laine d'agneau
11 % Viscose
6 % Polyester

AIGUILLES

N° 3 pour le jersey qualité SUNSET (fil double)
N° 3,5 pour le jersey qualité ANGORA DE PHILDAR

FOURNITURES

Commercialisées chez PHILDAR : **1)** 84 cm **- 2)** 88 cm **- 3)** 92 cm **- 4)** 96 cm de galon strass, réf. : 478 - 684 - 0511

Jersey endroit

ÉCHANTILLON

Important : il est indispensable à la réalisation d'un tricot aux bonnes dimensions : voir page 1
10 cm de jersey, aig. n° 3,5, qualité ANGORA = 23 m. et 31 rgs

DOS et DEVANT

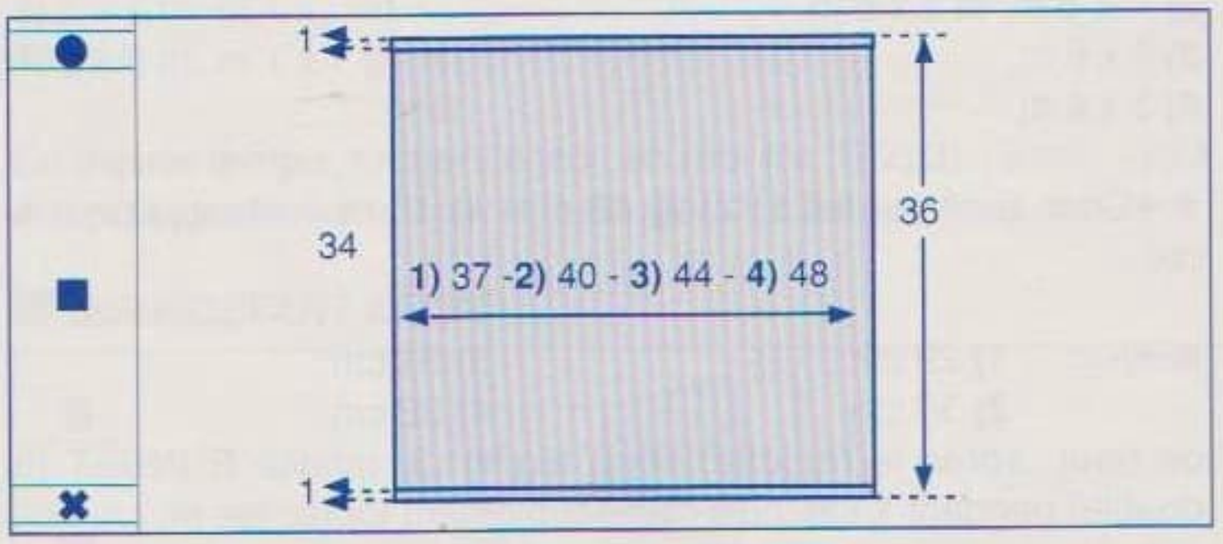

✖→ Monter : **1)** 87 m. - **2)** 94 m. - **3)** 103 m. - **4)** 112 m., aig. n° 3, qualité SUNSET (fil double) et tric. en jersey pendant 1 cm (pour le roulotté).

■→ Cont. aig. n° 3,5, qualité ANGORA, en jersey

●→ A 34 cm de haut. après le roulotté, cont. aig. n° 3, qualité SUNSET (fil double) pendant 1 cm (on forme ainsi un nouveau roulotté), puis rab. souplement toutes les m.

ASSEMBLAGE

Faire les coutures des côtés en couture invisible en fixant les roulottés par un pt caché.

Fixer les bretelles en strass par un pt caché.

NADEGE

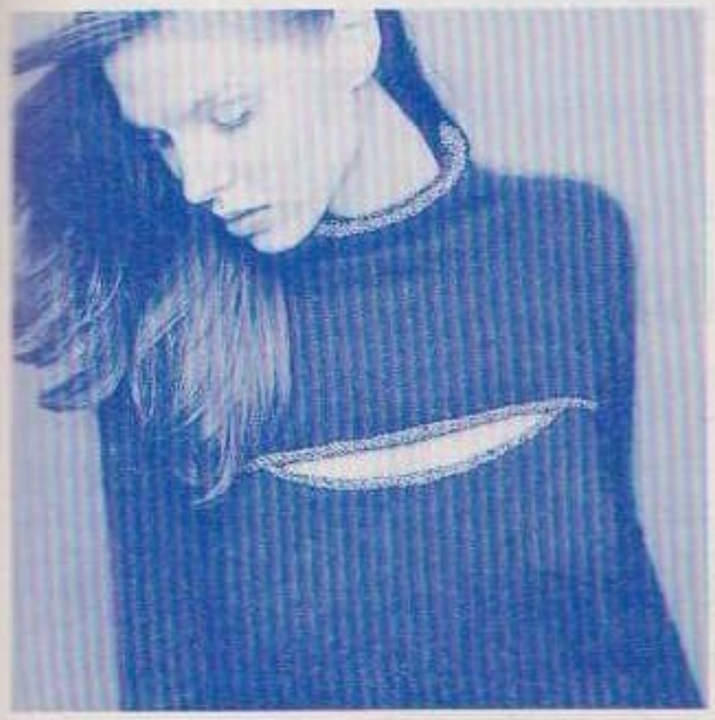

4 bis

HAUT DE PULL

N° 342-T0-169 bis

AIGUILLES

N° 3 pour le jersey qualité SUNSET (fil double)
N° 3,5 pour le jersey qualité ANGORA DE PHILDAR

FOURNITURES

Commercialisées chez PHILDAR :
anneaux marqueurs

POINTS EMPLOYES

Jersey endroit
Augm. à 2 m. des bords

TAILLES

1) 34/36 - **2)** 38/40 - **3)** 42/44 - **4)** 46/48
Voir tableau des tailles page 1.

QUALITÉS (Nombre de pelotes)

QUALITES	COLORIS	34/36	38/40	42/44	46/48
ANGORA de PHILDAR	NOIR	6	7	8	8
SUNSET	METEORE	1	1	1	1

Composition du modèle :
66 % Angora
17 % Laine d'agneau
11 % Viscose
6 % Polyester

ÉCHANTILLON

Important : il est indispensable à la réalisation d'un tricot aux bonnes dimensions : voir page 1
10 cm de jersey, aig. n° 3,5, qualité ANGORA = 23 m. et 31 rgs

DOS

✖→ Monter : **1)** 92 m. - **2)** 98 m. - **3)** 108 m. - **4)** 118 m., aig. n° 3, qualité SUNSET (fil double) et tric. en jersey pendant 1 cm (pour le roulotté).

▲→ Cont. aig. n° 3,5, qualité ANGORA, en jersey

■→ A 2 cm de haut. après le roulotté, former les emman. en rab.

de ch. côté, ts les 2 rgs :
1) 1 x 3 m., 1 x 2 m. et 2 x 1 m. il reste 78 m.
2) 2 x 3 m., 1 x 2 m. et 1 x 1 m. il reste 80 m.
3) 1 x 4 m., 2 x 3 m., 1 x 2 m. et 1 x 1 m. il reste 82 m.
4) 1 x 6 m.,1 X 5 m., 1 x 3 m., 1 x 2 m. et 1 x 1 m. il reste 84 m.

●→ A **1)** 19 cm **3)** 21 cm
2) 20 cm **4)** 22 cm
de haut. après le roulotté, biaiser les épaules en rab. de ch. côté, ts les 2 rgs :
1) 2 x 5 m. et 1 x 6 m.
2) 1 X 5 m. et 2 x 6 m.
3) 3 x 6 m.
4) 3 x 6 m.

●→Cont. droit sur les **1) 2) 3)** 46 m. - **4)** 48 m. restantes pour le col.

■→A **1)** 29 cm **3)** 31 cm
2) 30 cm **4)** 32 cm
de haut. après le roulotté, cont. aig. n° 3, qualité SUNSET (fil double) pendant 1 cm, puis rab. souplement toutes les m.

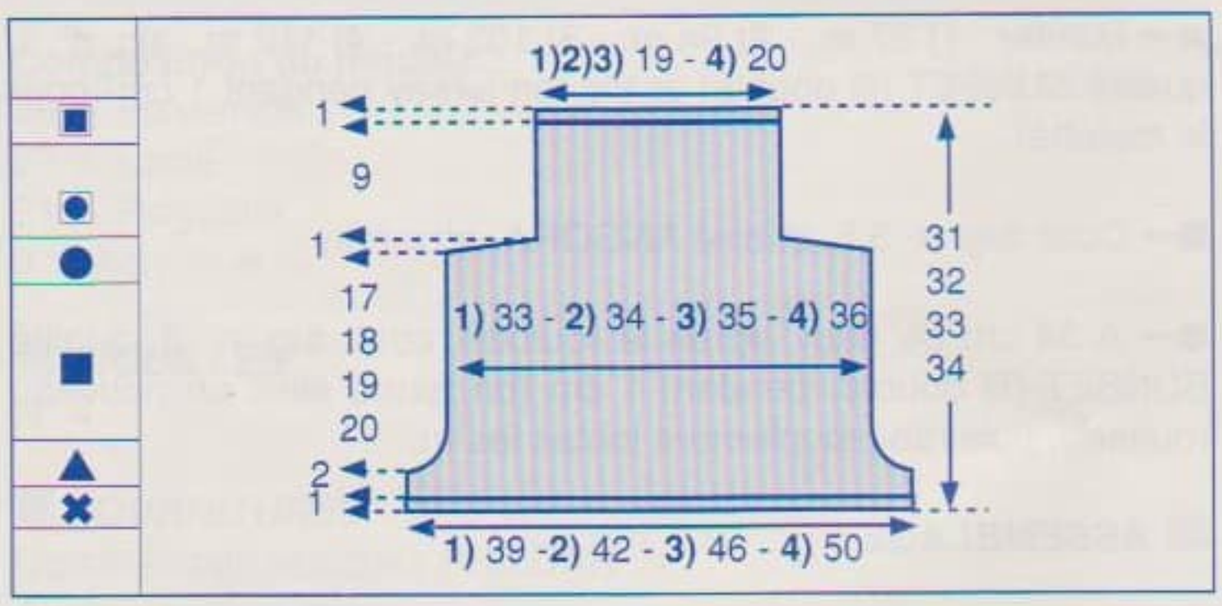

DEVANT

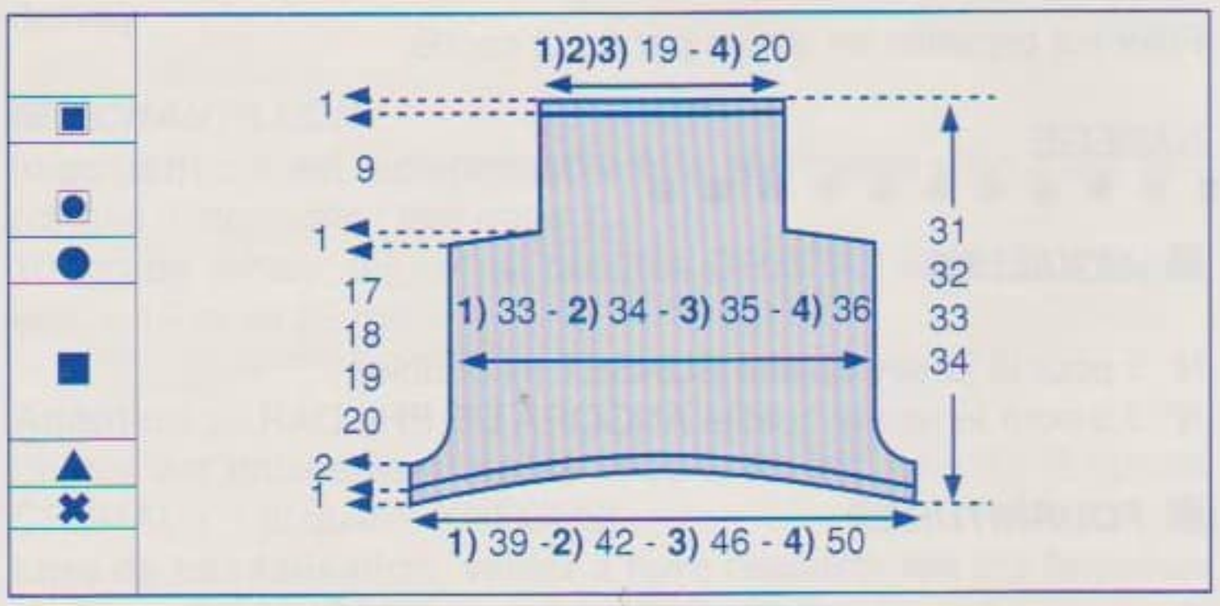

✖→ Monter : **1)** 92 m. - **2)** 98 m. - **3)** 108 m. - **4)** 118 m., aig. n° 3, qualité SUNSET (fil double) et tric. en jersey pendant 1 cm (pour le roulotté).

▲→ Cont. aig. n° 3,5, qualité ANGORA en tric. de la façon suivante : faire 2 rgs de jersey, puis cont. en rgs raccourcis (voir conseil page 7) en laissant en attente les 58 m. centr., puis de ch. côté, ts les 2 rgs : **1)** 2 x 2 m. et 2 x 3 m. - **2)** 1 x 2 m. et 3 x 3 m. - **3)** 4 x 3 m. - **4)** 3 x 3 m. et 1 x 4 m.
Reprendre toutes les m. et cont. droit.

■→ **Entretemps**, à 2 cm de haut. après le roulotté, former les emman. en rab. de ch. côté, ts les 2 rgs :
1) 1 x 3 m., 1 x 2 m. et 2 x 1 m. il reste 78 m.
2) 2 x 3 m., 1 x 2 m. et 1 x 1 m. il reste 80 m.
3) 1 x 4 m., 2 x 3 m., 1 x 2 m. et 1 x 1 m. il reste 82 m.
4) 1 x 6 m.,1 X 5 m., 1 x 3 m., 1 x 2 m. et 1 x 1 m. il reste 84 m.

●→ A **1)** 19 cm **3)** 21 cm
2) 20 cm **4)** 22 cm
de haut. après le roulotté, biaiser les épaules en rab. de ch. côté, ts les 2 rgs :
1) 2 x 5 m. et 1 x 6 m.
2) 1 X 5 m. et 2 x 6 m.
3) 3 x 6 m.
4) 3 x 6 m.

●→Cont. droit sur les **1) 2) 3)** 46 m. - **4)** 48 m. restantes pour le col.

■→A **1)** 29 cm **3)** 31 cm
2) 30 cm **4)** 32 cm
de haut. après le roulotté, cont. aig. n° 3, qualité SUNSET (fil double) pendant 1 cm, puis rab. souplement toutes les m.

MANCHES

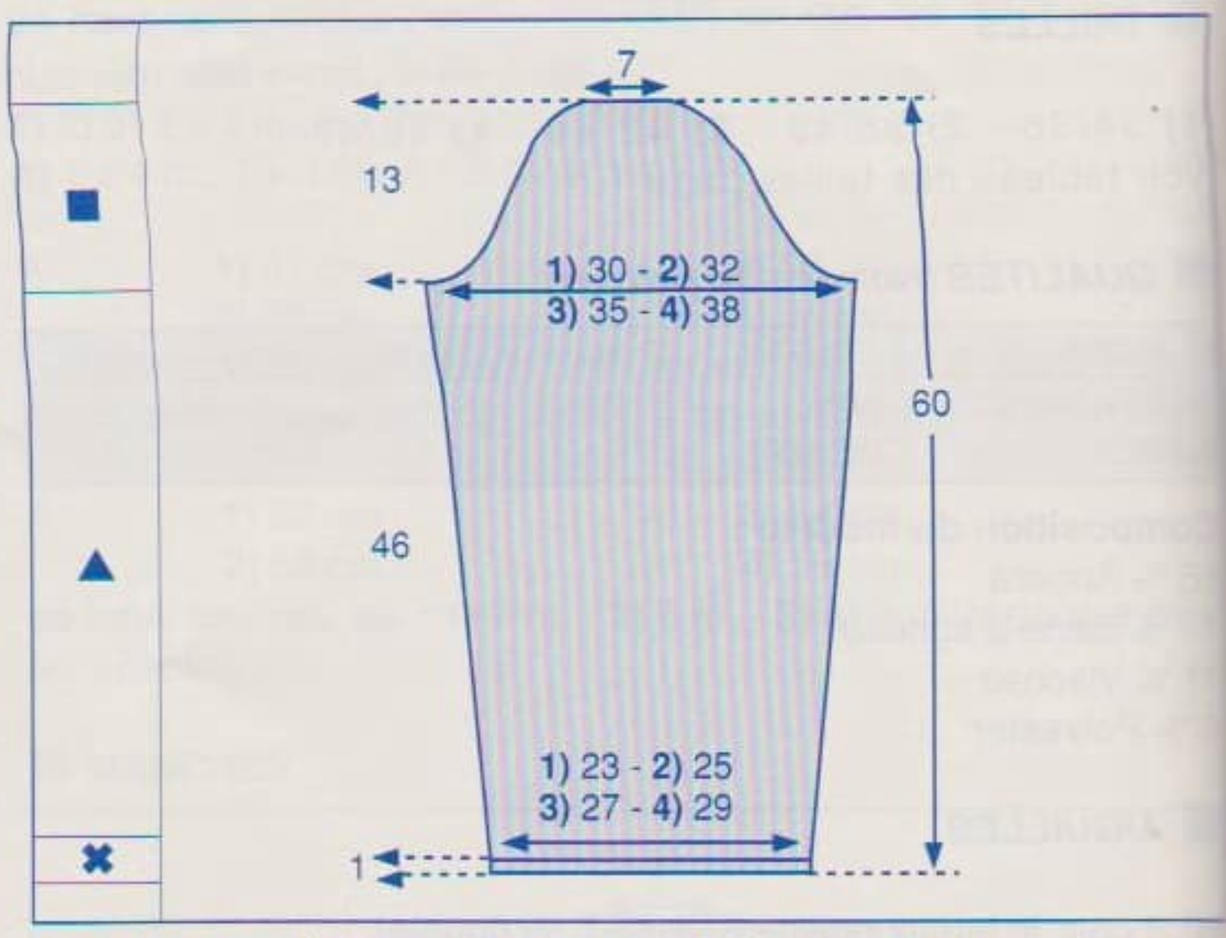

✖→ Monter : **1)** 55 m. - **2)** 59 m. - **3)** 65 m. - **4)** 69 m., aig. n° 3, qualité SUNSET (fil double) et tric. en jersey pendant 1 cm (pour le roulotté).

▲→ Cont. aig. n° 3,5, qualité ANGORA, en jersey
Faire de ch. côté à 2 m. des bords :

1) 14 rgs plus haut : 1 x 1 augm. et ts les 16 rgs : 7 x 1 augm.
2) 14 rgs plus haut : 1 x 1 augm. et ts les 16 rgs : 7 x 1 augm.
3) ts les 14 rgs : 9 x 1 augm.
4) ts les 12 rgs : 6 x 1 augm. et ts les 14 rgs : 4 x 1 augm.

On obtient : **1)** 71 m. - **2)** 75 m. - **3)** 83 m. - **4)** 89 m.

■→ A 46 cm de haut. après le roulotté, former l'arrondi en rab. de ch. côté :
1) ts les 2 rgs : 1 x 3 m., 2 x 2 m., 5 x 1 m., ts les 4 rgs : 2 x 1 m., ts les 2 rgs : 5 x 1 m., 2 x 2 m. et 1 x 3 m.
2) ts les 2 rgs : 1 x 3 m., 3 x 2 m., 4 x 1 m., ts les 4 rgs : 2 x 1 m., ts les 2 rgs : 4 x 1 m., 3 x 2 m. et 1 x 3 m.
3) ts les 2 rgs : 1 x 3 m., 4 x 2 m., 10 x 1 m., 4 x 2 m. et 1 x 3 m.
4) ts les 2 rgs : 1 x 3 m., 5 x 2 m., 7 x 1 m., 6 x 2 m. et 1 x 3 m.

A 59 cm de haut. après le roulotté, rab. souplement les 19 m. restantes

Tric. la seconde manche semblable.

ASSEMBLAGE

Faire les différentes coutures en se reportant aux conseils pages 2 et 3.

Fixer les roulottés des poignets, des côtés et du col par un pt caché.

NADEGE

5

BOLERO

N° 342-T0-168

TAILLES

1) 34/36 - **2)** 38/40 - **3)** 42/44 - **4)** 46/48
Voir tableau des tailles page 1.

QUALITÉS (Nombre de pelotes)

QUALITES	COLORIS	34/36	38/40	42/44	46/48
ANGORA de PHILDAR	NOIR	6	7	7	8
SUNSET	METEORE	1	1	1	1

Composition du modèle :
66 % Angora
17 % Laine d'agneau
11 % Viscose
6 % Polyester

AIGUILLES

N° 3 pour le jersey qualité SUNSET (fil double)
N° 3,5 pour le jersey qualité ANGORA DE PHILDAR

FOURNITURES

Commercialisées chez PHILDAR : anneaux marqueurs

POINTS EMPLOYES

Jersey endroit
Augm. à 2 m. des bords

ÉCHANTILLON

Important : il est indispensable à la réalisation d'un tricot aux bonnes dimensions : voir page 1
10 cm de jersey, aig. n° 3,5, qualité ANGORA = 23 m. et 31 rgs

DOS

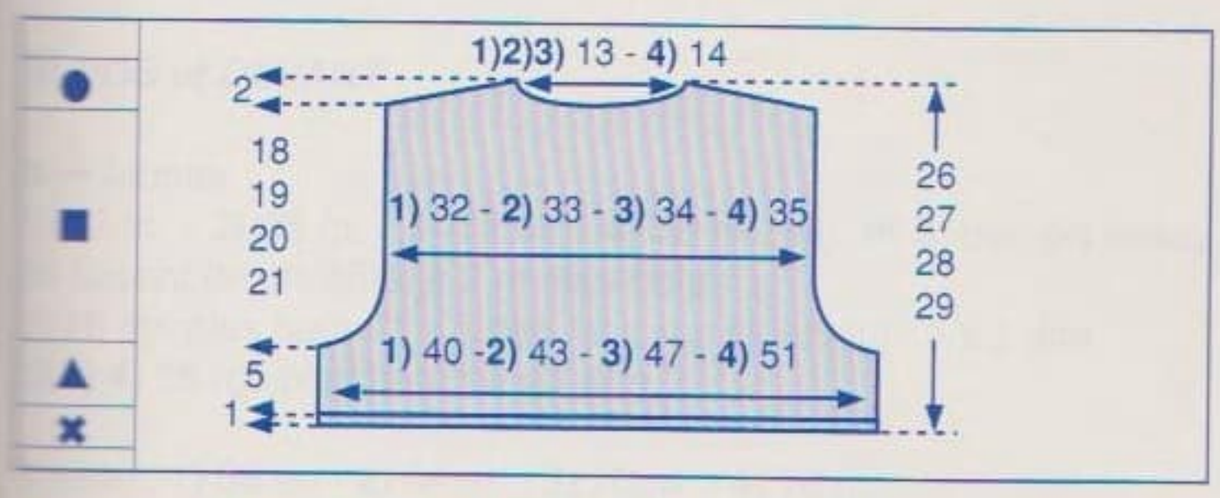

✖→ Monter : **1)** 94 m. - **2)** 100 m. - **3)** 110 m. - **4)** 120 m., aig. n° 3, qualité SUNSET (fil double) et tric. en jersey pendant 1 cm (pour le roulotté).

▲→ Cont. aig. n° 3,5, qualité ANGORA, en jersey

■→ A 5 cm de haut. après le roulotté, former les emman. en rab. de ch. côté, ts les 2 rgs :
1) 1 x 3 m., 1 x 2 m. et 4 x 1 m.
2) 2 x 3 m., 1 x 2 m. et 3 x 1 m.
3) 1 x 4 m., 2 x 3 m., 2 x 2 m. et 1 x 1 m.
4) 1 x 5 m., 2 x 4 m., 1 x 3 m., 1 x 2 m. et 1 x 1 m.

Il reste : **1)** 76 m. - **2)** 78 m. - **3)** 80 m. - **4)** 82 m.

●→ A **1)** 23 cm **2)** 24 cm **3)** 25 cm **4)** 26 cm
de haut. après le roulotté, biaiser les épaules en rab. de ch. côté, ts les 2 rgs :
1) 1 x 5 m. et 3 x 6 m.
2) 4 x 6 m.
3) 3 x 6 m. et 1 x 7 m.
4) 3 x 6 m. et 1 x 7 m.

En même temps, former l'encol. en rab. les **1) 2) 3)** 12 m. - **4)** 14 m. centr., puis côté encol., ts les 2 rgs : 1 x 5 m. et 1 x 4 m.

DEMI-DEVANT DROIT

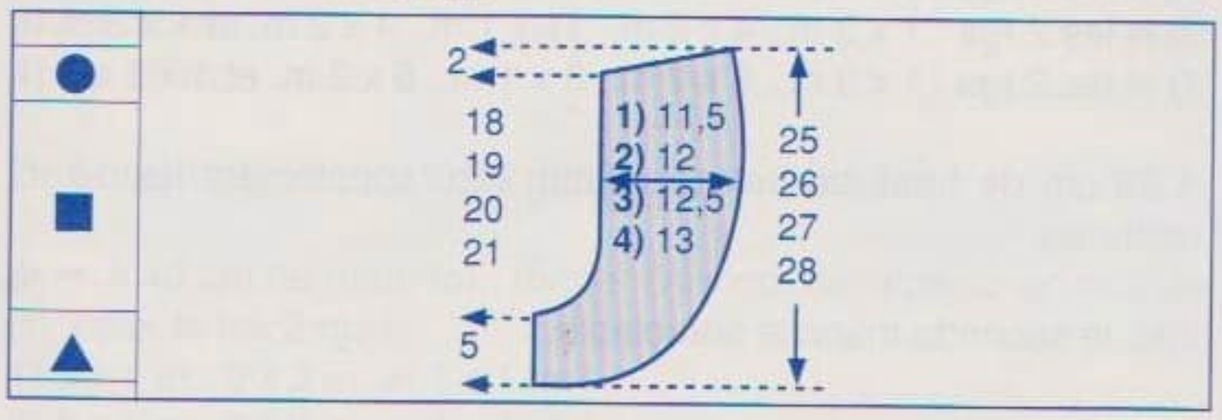

▲→ Monter : **1)** 7 m. - **2)** 10 m. - **3)** 15 m. - **4)** 20 m., aig. n° 3,5, qualité ANGORA, tric. en jersey en augm. à droite :
ts les 2 rgs : 3 x 3 m., 6 x 2 m. et 6 x 1 m., ts les 4 rgs : 2 x 1 m. et ts les 6 rgs : 2 x 1 m.

■→ **Entretemps,** à 5 cm de haut. tot., former l'emman. en rab. à gauche, ts les 2 rgs :
1) 1 x 3 m., 1 x 2 m. et 4 x 1 m.
2) 2 x 3 m., 1 x 2 m. et 3 x 1 m.
3) 1 x 4 m., 2 x 3 m., 2 x 2 m. et 1 x 1 m.
4) 1 x 5 m., 2 x 4 m., 1 x 3 m., 1 x 2 m. et 1 x 1 m.

A **1)** 21 cm **2)** 22 cm **3)** 23 cm **4)** 23 cm
de haut. tot., rab. à droite : 1 x 1 m., puis ts les 2 rgs : **1) 2) 3)** 5 x 1 m. - **4)** 6 x 1 m.

●→ A **1)** 23 cm **2)** 24 cm **3)** 25 cm **4)** 26 cm
de haut. tot., biaiser l'épaule en rab. à gauche, ts les 2 rgs :
1) 1 x 5 m. et 3 x 6 m.
2) 4 x 6 m.
3) 3 x 6 m. et 1 x 7 m.
4) 3 x 6 m. et 1 x 7 m.
Tric. le demi-devant gauche en sens inverse.

MANCHES

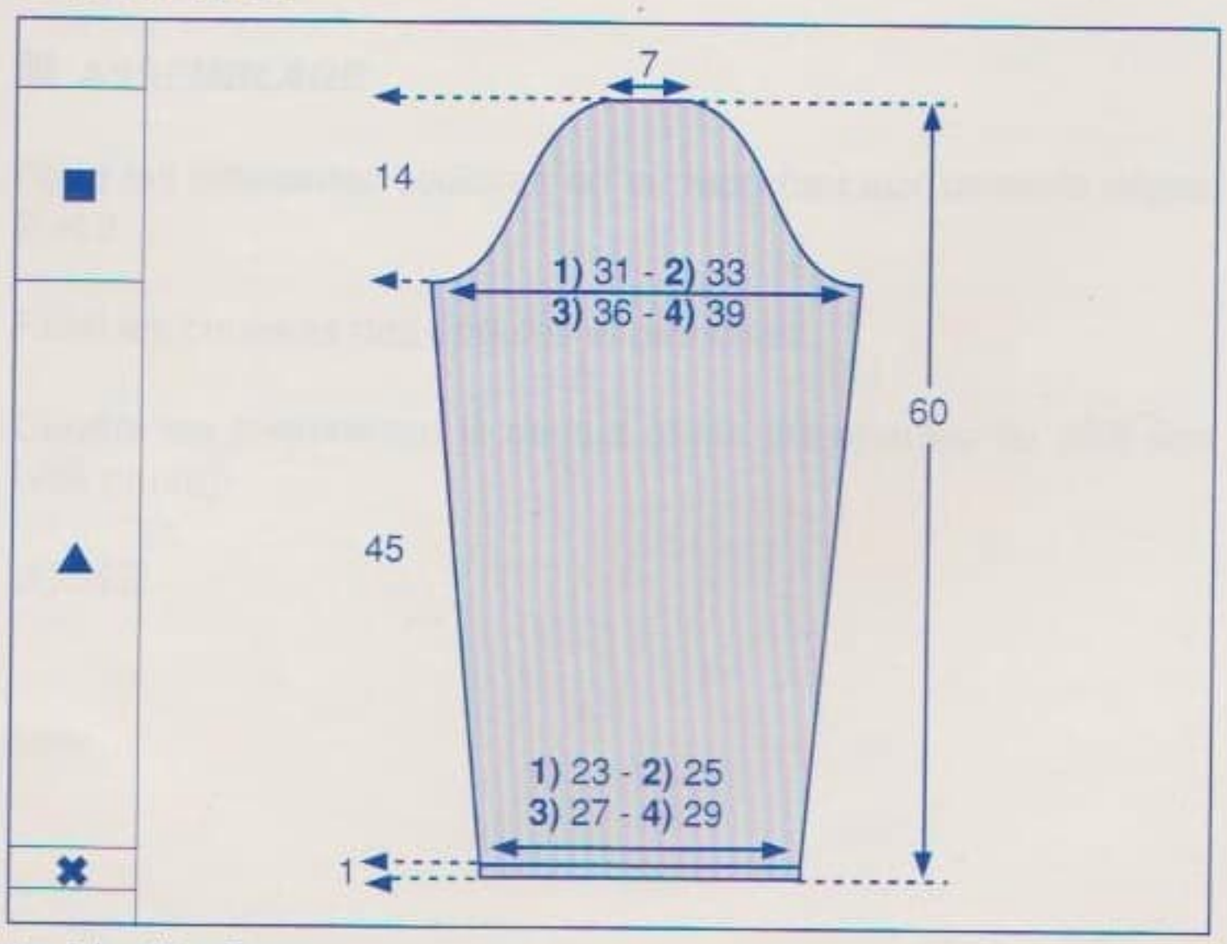

✖→ Monter : **1)** 55 m. - **2)** 59 m. - **3)** 65 m. - **4)** 69 m., aig. n° 3, qualité SUNSET (fil double) et tric. en jersey pendant 1 cm (pour le roulotté).

▲→ Cont. aig. n° 3,5, qualité ANGORA, en jersey
Faire de ch. côté à 2 m. des bords :
1) ts les 14 rgs : 9 x 1 augm.
2) ts les 14 rgs : 9 x 1 augm.
3) ts les 12 rgs : 7 x 1 augm. et ts les 14 rgs : 3 x 1 augm.
4) ts les 10 rgs : 2 x 1 augm. et ts les 12 rgs : 9 x 1 augm.

On obtient: **1)** 73 m. - **2)** 77 m. - **3)** 85 m. - **4)** 91 m.

■→ A 45 cm de haut. après le roulotté, former l'arrondi en rab. de ch. côté :
1) ts les 2 rgs : 1 x 3 m., 2 x 2 m., 6 x 1 m., ts les 4 rgs : 2 x 1 m., ts les 2 rgs : 5 x 1 m., 2 x 2 m. et 1 x 3 m.
2) ts les 2 rgs : 1 x 3 m., 2 x 2 m., 15 x 1 m., 2 x 2 m. et 1 x 3 m.
3) ts les 2 rgs : 1 x 3 m., 4 x 2 m., 11 x 1 m., 4 x 2 m. et 1 x 3 m.
4) ts les 2 rgs : 1 x 3 m., 6 x 2 m., 8 x 1 m., 5 x 2 m. et 1 x 3 m.

A 59 cm de haut. après le roulotté, rab. souplement les 19 m. restantes

Tric. la seconde manche semblable.

BANDES DE FINITION

Monter : **1)** 92 m. - **2)** 94 m. - **3)** 96 m. - **4)** 100 m., aig. n° 3, qualité SUNSET (fil double) et tric. en jersey pendant 1 cm, puis faire 1 rg endr. sur l'endr. et quelques rgs de jersey d'un autre coloris, il suffira de les détricoter au moment du montage pour retrouver le coloris de base.

Tric. une seconde bande semblable.

ASSEMBLAGE

Faire les différentes coutures en se reportant aux conseils pages 2 et 3.

Coudre les bandes de finition, m. par m. à pts arrière sur l'endr. du travail, le long des demi-devants jusqu'au milieu de l'encol. dos.

Fixer les roulottés des poignets et des côtés du boléro par un pt caché.

NADEGE

6

PULL
à mancherons

N° 342-T0-175

TAILLES

1) 34/36 - **2)** 38/40 - **3)** 42/44 - **4)** 46/48
Voir tableau des tailles page 1

QUALITÉ (Nombre de pelotes)

QUALITÉ	COLORIS	34/36	38/40	42/44	46/48
Réf. CRISTAL	GIVRE	3	4	4	4

Composition du modèle :
100 % Polyamide

AIGUILLES

N° 4

FOURNITURES

Commercialisées chez PHILDAR
Anneaux marqueurs
1 sachet de sequins ronds irisées ø 12 mm, réf : 476 - 829 - 0005

POINTS EMPLOYÉS

Jersey
Augm. à 2 m. des bords
Dim. simples à 2 m. des bords :
à droite : tric. 2 m. endr. puis les 2 m. suivantes ens. à l'endr.
à gauche : tric. ttes les m. moins 4, faire 1 surjet simple (glisser 1 m. à l'endr., tric. la m. suivante à l'endr., puis passer la m. glissée sur la m. tric.) puis tric. à l'endr. les 2 dernières m.

ÉCHANTILLON

Important : il est indispensable à la réalisation d'un tricot aux bonnes dimensions : voir page 1
10 cm de jersey, aig. n° 4 = 15 m. et 28 rgs.

DOS et DEVANT

⊠ → Monter :
1) 62 m. - **2)** 66 m. - **3)** 72 m. - **4)** 78 m., aig. n° 4, tric. en jersey en faisant de ch. côté, à 2 m. des bords :
1) 16 rgs plus haut : 1 x 1 dim. et 6 rgs plus haut : 1 x 1 dim.
2) **3) 4)** 18 rgs plus haut : 1 x 1 dim.

Il reste : **1)** 58 m. - **2)** 64 m. - **3)** 70 m. - **4)** 76 m.

▲ → A 10 cm de haut. tot., faire de ch. côté, à 2 m. des bords : 1 x 1 augm. puis :
1) ts les 12 rgs : 3 x 1 augm. et 10 rgs plus haut : 1 x 1 augm.
2) 3) 4) ts les 14 rgs : 3 x 1 augm.
On obtient : **1)** 68 m. - **2)** 72 m. - **3)** 78 m. - **4)** 84 m.

■ → A 30 cm de haut. tot., former les emman. en rab. souplement de ch. côté, ts les 2 rgs :
1) 2 x 3 m.
2) 1 x 4 m. et 1 x 3 m.
3) 1 x 5 m. et 1 x 4 m.
4) 1 x 6 m. et 1 x 5 m.

Il reste : **1)** 56 m. - **2)** 58 m. - **3)** 60 m. - **4)** 62 m.

Cont. droit.

● → A 33 cm de haut. tot., augm. de ch. côté (souplement pour former les mancherons) :
1) 1 x 8 m.
2) 1 x 9 m.
3) 1 x 11 m.
4) 1 x 13 m.

On obtient : **1)** 72 m. - **2)** 76 m. - **3)** 82 m. - **4)** 88 m.

● → A 40 cm de haut. tot., former l'arrondi de l'épaule en rab. de ch. côté, ts les 2 rgs :
1) 8 x 1 m., 5 x 2 m. et 1 x 1 m.
2) 8 x 1 m., 6 x 2 m. et 1 x 1 m.
3) 9 x 1 m., 7 x 2 m. et 1 x 1 m.
4) 9 x 1 m., 8 x 2 m. et 1 x 1 m.

⊠ → A **1)** 50 cm **2)** 51 cm **3)** 52 cm **4)** 53 cm de haut. tot., cont. droit sur les : **1) 2) 3)** 34 m. - **4)** 36 m. restantes pendant 4 cm puis rab. souplement.

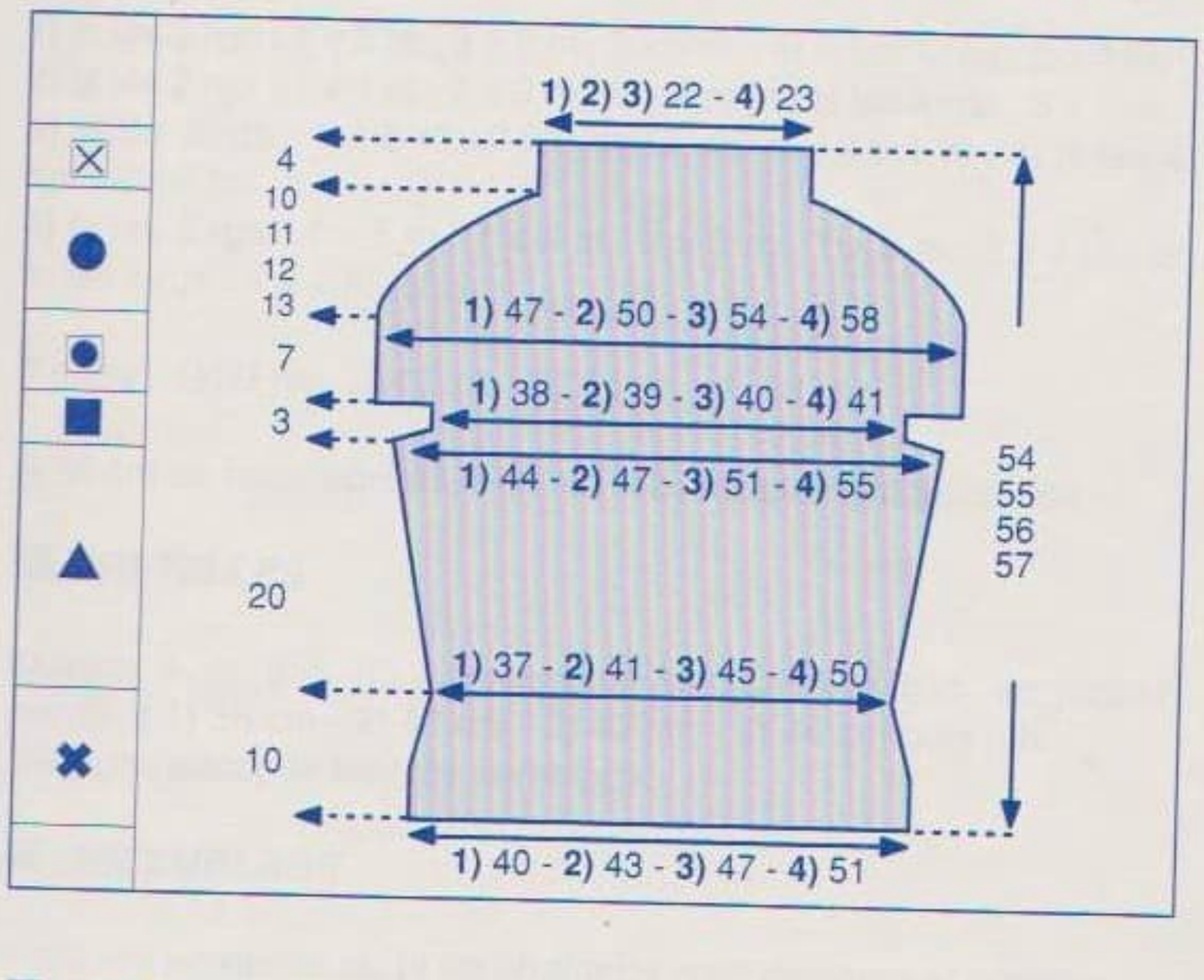

ASSEMBLAGE

Faire les différentes coutures en se reportant aux conseils pages 2 et 3.

Faire les coutures des épaules et des côtés.

Coudre les sequins sur le devant et sur les épaules du côté dos (voir photo).

JOSÉE

7

ETOLE

N° 342-T0-174

DIMENSIONS

30 cm su 170 cm.

QUALITÉ (nombre de pelotes)

QUALITE	COLORIS	TAILLE UNIQUE
KID MOHAIR N°4	BLANC	2

Composition du modèle :
50 % Kid mohair
30 % Acrylique
20 % Polyamide

AIGUILLES

N° 8.

FOURNITURES

Commercialisées chez Phildar
1 sachet de sequins ronds irisées ø 12 mm, réf. : 478-829-0005
2 sachets de sequins ronds irisées ø 20 mm, réf. : 478-684-0481

POINTS EMPLOYES

Point fantaisie :
Nombre de m.: multiple de 2+1+1 m. lis à ch. extrémité.
1er rg (endr. du trav.) : 1 m. lis. *2 m. ens à l'endr., 1 jeté*; répéter de * à *; terminer par 1 m. endr., 1 m. lis.
2e et 4e rg : tout à l'env. (m. et jetés).
3e rg : 1 m. lis., 1 m. endr., * 1 jeté, 1 surjet simple endr. (glisser 1 m., tric la m. suivante à l'endr. et passer la m. glissée sur la m. tric.)*; répéter de *à*; terminer par 1 m. lis.
Répéter toujours ces 4 rgs.

ECHANTILLON

Important : Il est indispensable à la réalisation d'un tricot aux bonnes dimensions : voir page 1.
10 cm de pt fantaisie, aig. n° 8 = 10 m. et 13 rgs

RÉALISATION

Monter 33 m., aig. n° 8, tric. en pt fantaisie pendant 170 cm puis rab.

FINITION

Coudre les sequins de manière dégradée (un plus grand nombre près des extrémités et un nombre moindre vers le centre).

CHANTAL

8

BUSTIER

N° 342-T0-176

TAILLES

1) 34/36 - **2)** 38/40 - **3)** 42/44 - **4)** 46/48
Voir tableau des tailles page 1.

QUALITÉ (Nombre de pelotes)

QUALITE	COLORIS	34/36	38/40	42/44	46/48
ANGORA de PHILDAR	HORIZON	4	4	5	5
SUNSET	ARGENT	1	1	1	1

Composition du modèle :
66 % Angora
17 % Laine d'agneau
11 % Viscose
6 % Polyester

AIGUILLES

N° 3 pour les côtes
N° 3,5 pour le jersey

FOURNITURES

Commercialisées chez PHILDAR :
1 sachet tubes verre argentés, réf. : 476-821-0020

POINTS EMPLOYES

Côtes 2/2
Jersey endroit
Broderies au pt de chaînette : voir contours et voir conseil page 26

ÉCHANTILLON

Important : il est indispensable à la réalisation d'un tricot aux bonnes dimensions : voir page 1
10 cm de jersey, aig. n° 3,5, qualité ANGORA = 23 m. et 31 rgs

DOS

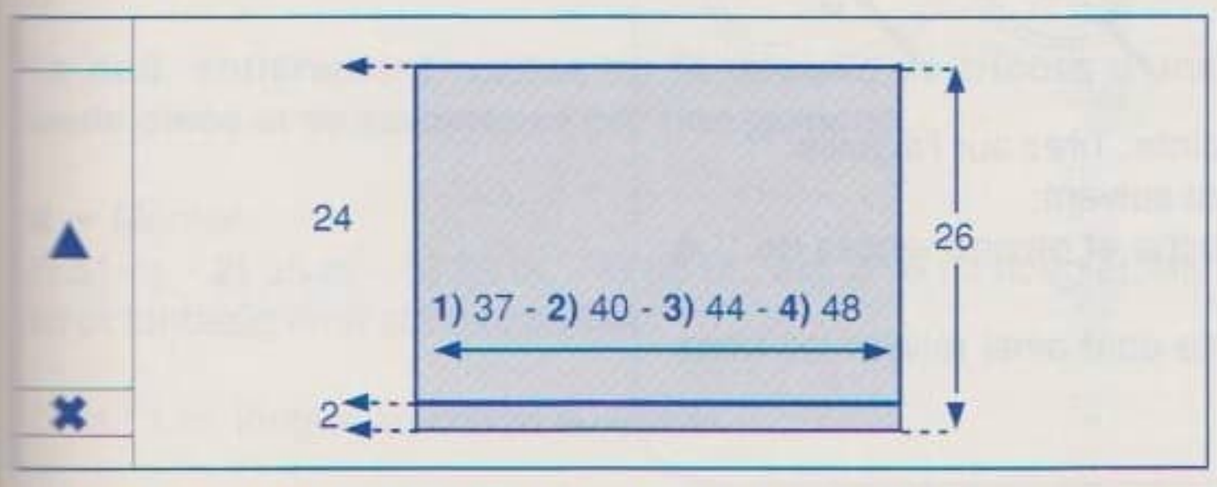

✖→ Monter : **1)** 86 m. - **2)** 94 m. - **3)** 102 m. - **4)** 110 m., aig. n° 3, qualité ANGORA et tric. en côtes 2/2 en commençant et terminant le 1er rg et ts les rgs impairs par 2 m. endr. pendant 2 cm

▲→ Cont. aig. n° 3,5 en jersey en faisant **1)** 1 augm. - **2)** 0 augm. - **3)** 2 augm. - **4)** 2 augm. sur le 1er rg

On a : **1)** 87 m. - **2)** 94 m. - **3)** 104 m. - **4)** 112 m.
A 24 cm de haut. après les côtes, rab. souplement toutes les m.

DEVANT

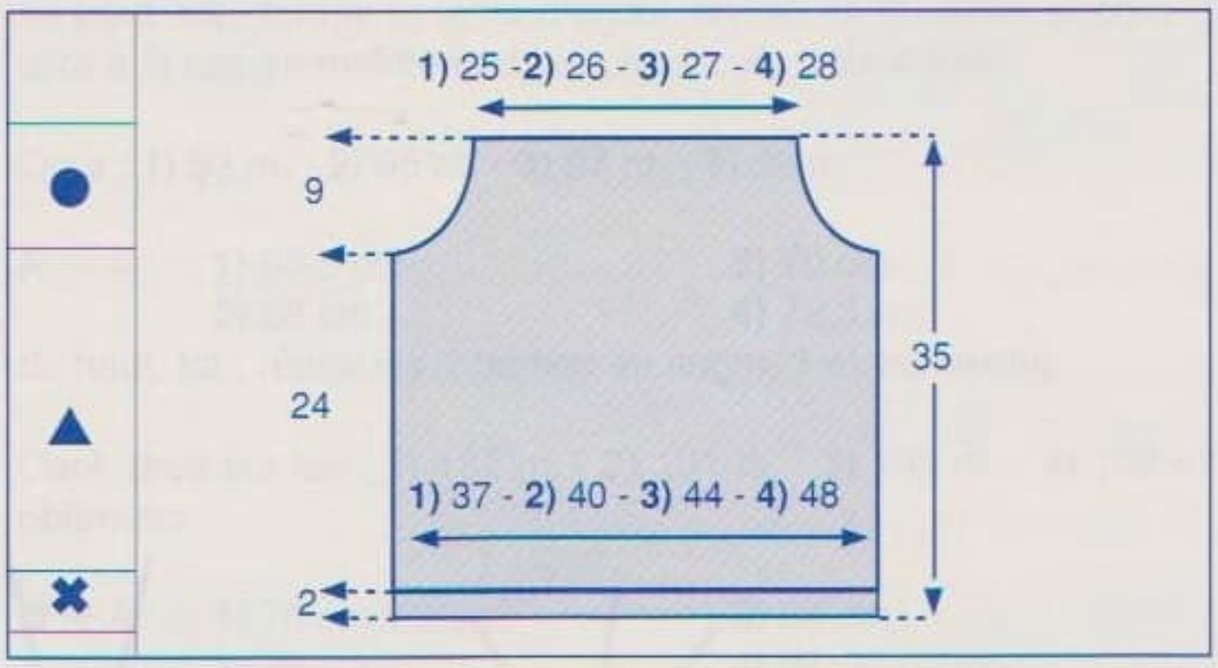

✖→ Monter : **1)** 86 m. - **2)** 94 m. - **3)** 102 m. - **4)** 110 m., aig. n° 3, qualité ANGORA et tric. en côtes 2/2 en commençant et terminant le 1er rg et ts les rgs impairs par 2 m. endr. pendant 2 cm

▲→ Cont. aig. n° 3,5 en jersey en faisant **1)** 1 augm. - **2)** 0 augm. - **3)** 2 augm. - **4)** 2 augm. sur le 1er rg

On a : **1)** 87 m. - **2)** 94 m. - **3)** 104 m. - **4)** 112 m.

●→ A 24 cm de haut. après les côtes, former les emman. en rab. de ch. côté
1) ts les 2 rgs : 1 x 3 m., 3 x 2 m., 3 x 1 m., et ts les 4 rgs : 2 x 1 m.
2) ts les 2 rgs : 1 x 4 m., 3 x 2 m., 3 x 1 m., et ts les 4 rgs : 3 x 1 m.
3) ts les 2 rgs : 1 x 5 m., 2 x 3 m., 2 x 2 m., 3 x 1 m., et ts les 4 rgs : 2 x 1 m.
4) ts les 2 rgs : 1 x 5 m., 1 x 4 m., 2 x 3 m., 2 x 2 m., 3 x 1 m., et ts les 4 rgs : 1 x 1 m.

Il reste : **1)** 59 m. - **2)** 62 m. - **3)** 64 m. - **4)** 66 m.

A 33 cm de haut. après les côtes, rab. souplement toutes les m.

BRETELLES

Monter 4 m. aig. n° 3,5, qualité ANGORA et tric. en jersey pendant **1)** 38 cm - **2)** 40 cm - **3)** 42 cm - **4)** 44 cm puis rab.
Tric. une seconde bretelle semblable

ASSEMBLAGE

Faire les broderies au pt de chaînette (voir contours et conseil)

Faire les coutures des côtés en se reportant aux conseils pages 2 et 3

Fixer les bretelles puis coudre 2 rangées de tubes sur chacune d'elles
Coudre ensuite 2 rangées le long de l'encol. devant puis 1 tube au sommet de ch. branche d'étoile. (voir photo)

VALÉRIE

Pour retrouver la taille réelle, agrandissement en photocopieuse de 181 %

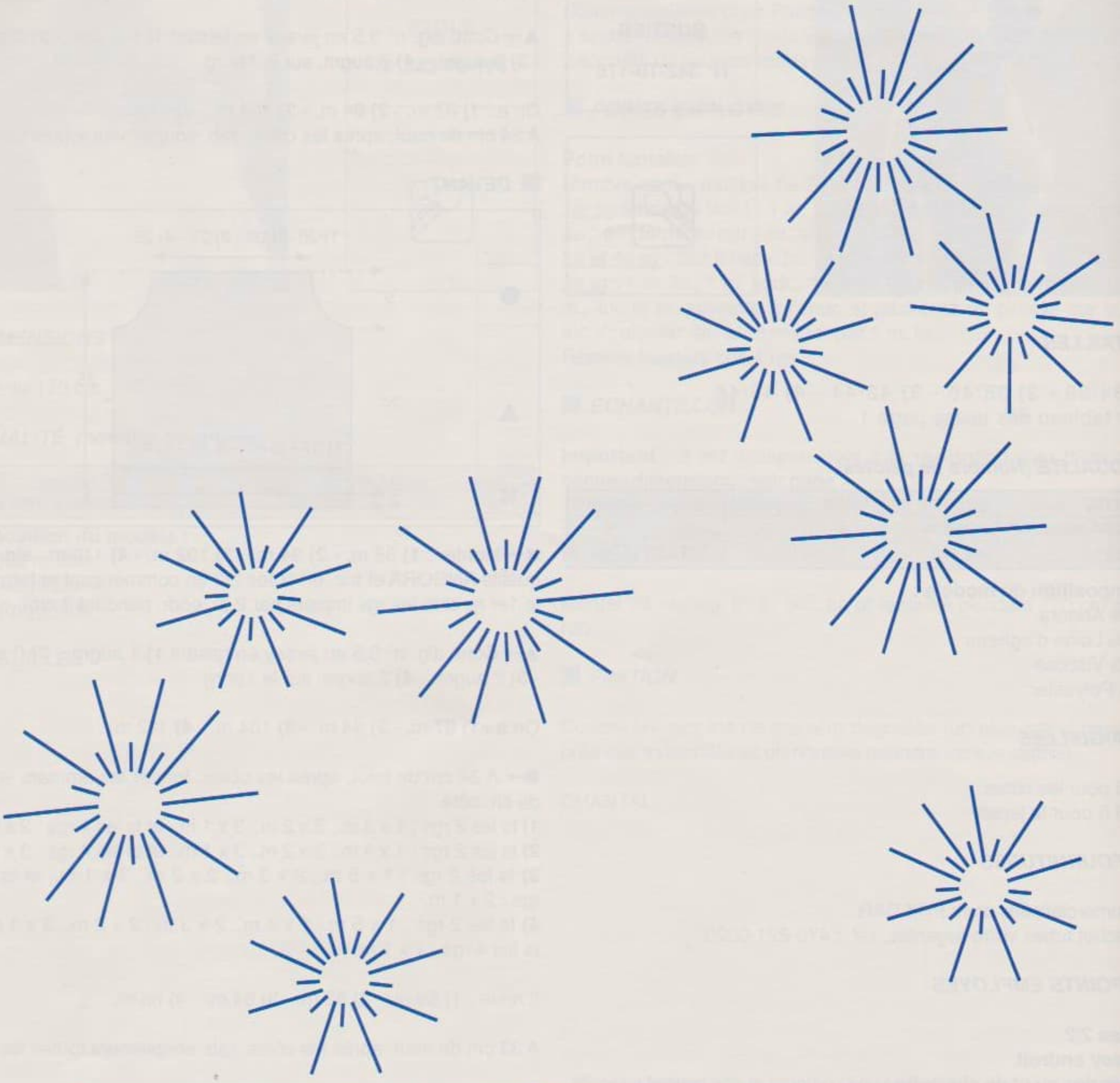

Le point de chaînette

Travaillez de droite à gauche.

Faites sortir l'aiguille en A. Maintenez le fil sous le pouce gauche.

** Piquez l'aiguille dans le même trou en A, faites-la ressortir en B en laissant passer le fil sous la pointe. Tirez sur l'aiguille. **
Le repère B devient A pour le point suivant.
Reprenez le fil sous le pouce gauche et recommencez de ** à **.
Toutes les boucles de la chaînette sont ainsi reliées les unes aux autres.

Avez-vous réalisé votre échantillon ?

9

PULL KIMONO

N° 342-T0-177

■ *TAILLES*

1) 34/36 - **2)** 38/40 - **3)** 42/44 - **4)** 46/48
Voir tableau des tailles page 1

■ *QUALITÉ (Nombre de pelotes)*

QUALITÉ	COLORIS	34/36	38/40	42/44	46/48
ANGORAde PHILDAR	ÉCRU	14	15	16	18

Composition du modèle :
80 % Angora
20 % Laine d'agneau

■ *AIGUILLES*

N° 6 (fil double)

■ *FOURNITURES*

Commercialisées chez PHILDAR
Anneaux marqueurs

■ *POINTS EMPLOYÉS*

Pt fantaisie :
Pour la symétrie, nombre de m. multiple de 2 + 1.
1er rg : * 1 m. env., 1 m. endr. *; répéter de * à * et terminer par 1 m. env.
2e rg : * 1 m. endr., glisser la m. suivante à l'env. le fil devant la m. *; répéter de * à * et terminer par 1 m. endr.
Répéter toujours ces 2 rgs.

■ *ÉCHANTILLON*

Important : il est indispensable à la réalisation d'un tricot aux bonnes dimensions : voir page 1
10 cm de pt fantaisie, aig. n° 6 (fil double) = 19 m. et 31 rgs.

■ *RÉALISATION*

Le pull, entièrement réalisé en fil double, se tricote d'une seule pièce et se commence par une manche.

✖ → Monter :
1) 51 m. - **2)** 55 m. - **3)** 59 m. - **4)** 63 m., aig. n° 6 (fil double), tric. en pt fantaisie (voir pts employés).

On a : 1 m. longue au centre du travail.

▲ → A 32 cm de haut. tot., augm. de ch. côté (pour le côté du pull) : 1 x 68 m.

Cont. droit sur les : **1)** 187 m. - **2)** 191 m. - **3)** 195 m. - **4)** 199 m. obtenues.

Attention :
Le pull ne comportant pas de finition dans le bas, nous vous conseillons de tric. serrées les m. lis. (soit les 6 premières et les 6 dernières m.)

A **1)** 40,5 cm **2)** 42 cm **3)** 44 cm **4)** 45,5 cm
de haut. tot., former la fente d'encol. en rab. la m. centr. et cont. 1 côté à la fois en maintenant bien les m. lis. côté encol.

On a : **1)** 93 m. - **2)** 95 m. - **3)** 97 m. - **4)** 99 m.

A **1)** 66,5 cm **2)** 68 cm **3)** 70 cm **4)** 72,5 cm
de haut. tot., réunir les 2 parties en augm. 1 m. au centre.

Cont. droit sur les : **1)** 187 m. - **2)** 191 m. - **3)** 195 m. - **4)** 199 m. obtenues.

■ → A **1)** 75 cm **2)** 78 cm **3)** 82 cm **4)** 86 cm
de haut. tot., rab. de ch. côté : 1 x 68 m.

Cont. droit sur les : **1)** 51 m. - **2)** 55 m. - **3)** 59 m. - **4)** 63 m. obtenues.

A **1)** 107 cm **2)** 110 cm **3)** 114 cm **4)** 118 cm
de haut. tot., rab. souplement ttes les m.

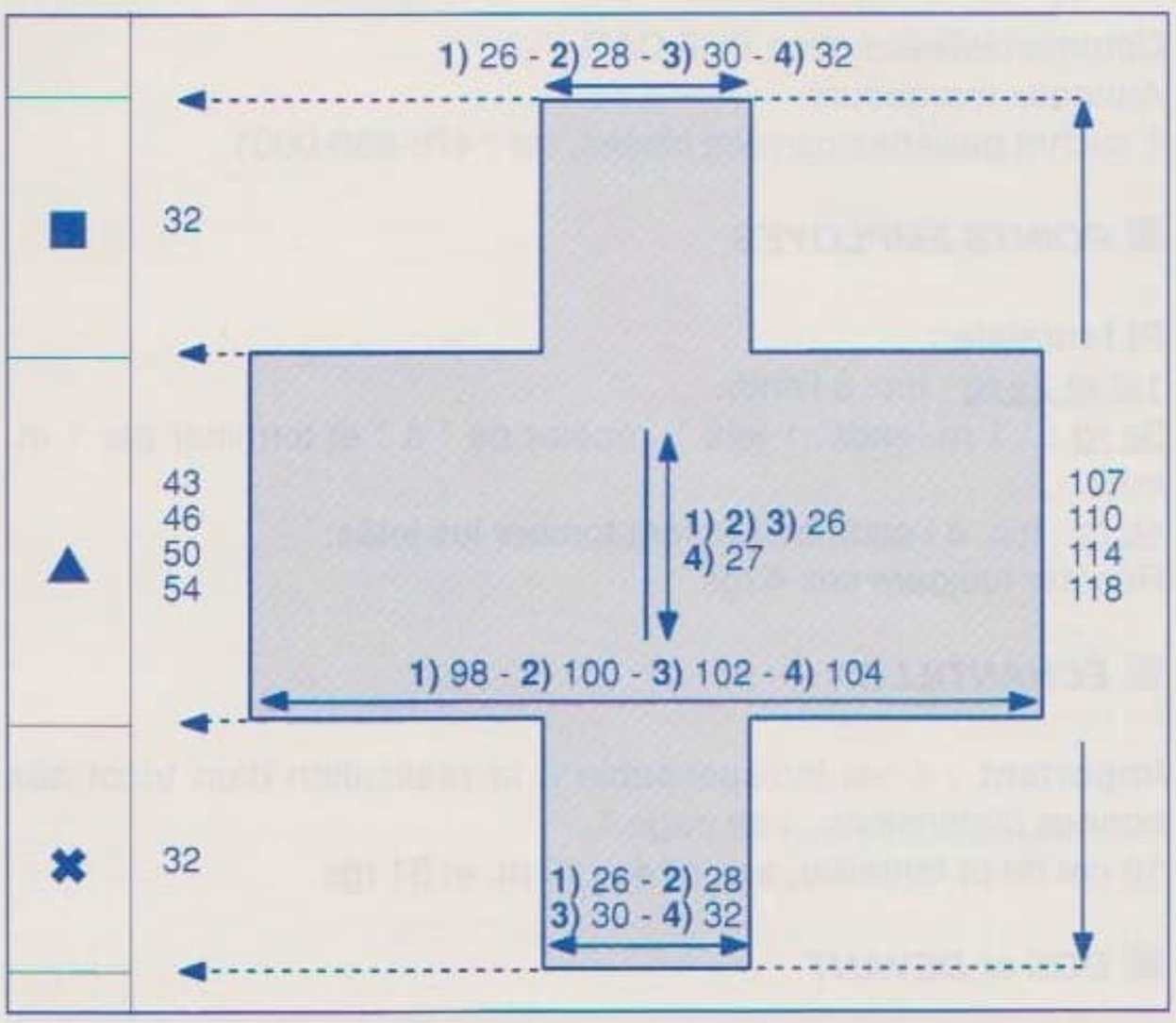

■ *ASSEMBLAGE*

Faire les différentes coutures en se reportant aux conseils pages 2 et 3.

Faire les coutures des côtés.
Faire les coutures des manches en prenant une demi maille pour la couture.

JOSÉE

10

PULL

N° 342-T0-178

TAILLES

4/36 - **2)** 38/40 - **3)** 42/44 - **4)** 46/48 - **5)** 50/52
tableau des tailles page 1

QUALITÉ (Nombre de pelotes)

ALITÉ	COLORIS	34/36	38/40	42/44	46/48	50/52
CET	HORIZON	23	25	27	30	33

mposition du modèle :
% Polyamide

AIGUILLES

4

FOURNITURES

mmercialisées chez PHILDAR
neaux marqueurs
achet paillettes carrées irisées, réf : 476-830-0001

POINTS EMPLOYÉS

antaisie :
et 2e rg : tric. à l'endr.
rg : * 1 m. endr., 1 jeté *; répéter de * à * et terminer par 1 m.
r.
rg : tric. à l'endr. en laissant tomber les jetés.
péter toujours ces 4 rgs.

ÉCHANTILLON

portant : il est indispensable à la réalisation d'un tricot aux nes dimensions : voir page 1
cm de pt fantaisie, aig. n° 4 = 19 m. et 31 rgs.

DOS et DEVANT

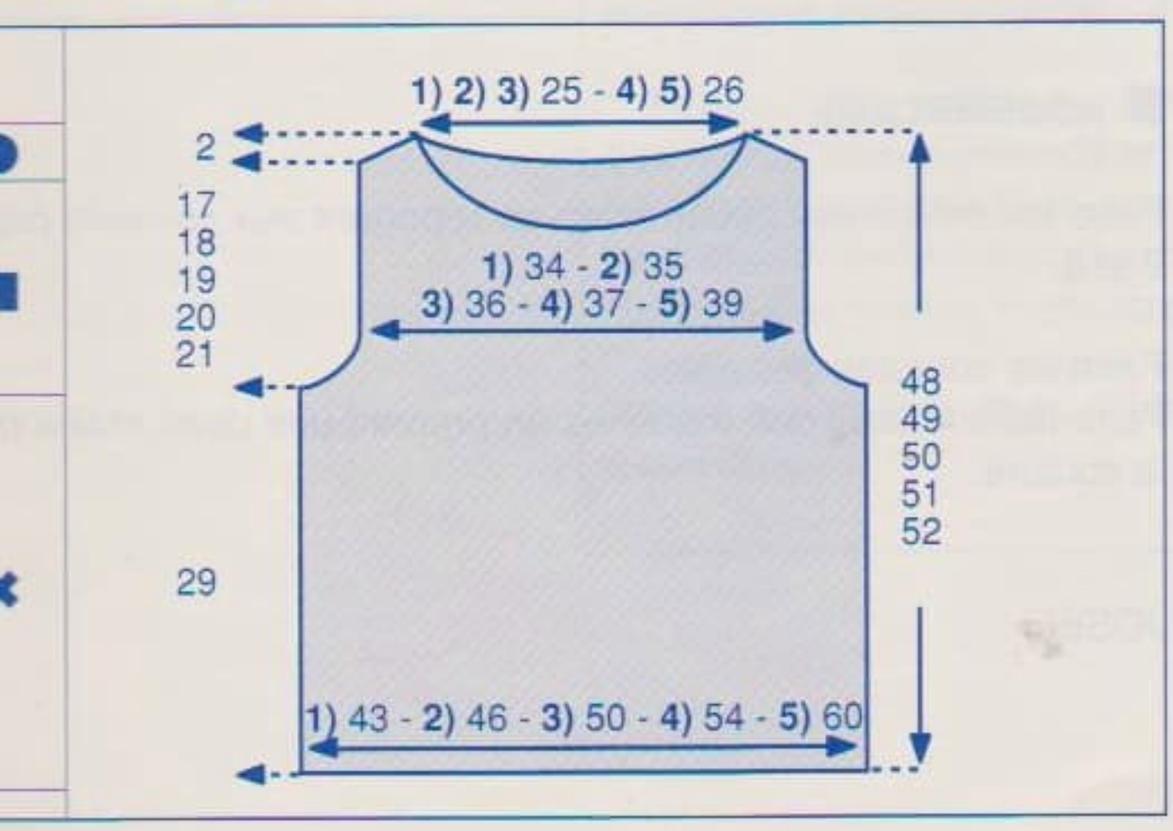

→ Monter :
84 m. - **2)** 90 m. - **3)** 98 m. - **4)** 104 m. - **5)** 116 m., aig. n° 4, tric. en pt fantaisie (voir pts employés).

■ → A 29 cm de haut. tot., former les emman. en rab. de ch. côté, ts les 2 rgs :
1) 1 x 3 m., 2 x 2 m. et 2 x 1 m.
2) 1 x 3 m., 3 x 2 m. et 2 x 1 m.
3) 1 x 4 m., 2 x 3 m., 1 x 2 m. et 2 x 1 m.
4) 1 x 4 m., 2 x 3 m., 2 x 2 m. et 2 x 1 m.
5) 1 x 5 m., 2 x 4 m., 2 x 2 m. et 3 x 1 m.

Il reste : **1)** 66 m. - **2)** 68 m. - **3)** 70 m. - **4)** 72 m. - **5)** 76 m.

A **1)** 41 cm **4)** 44 cm
2) 42 cm **5)** 45 cm
3) 43 cm
de haut. tot., former l'encol. DEVANT en rab. les : **1) 2) 3)** 16 m. - **4) 5)** 18 m. centr., puis rab. côté encol., ts les 2 rgs :
1 x 4 m., 2 x 3 m., 2 x 2 m. et 2 x 1 m.

A **1)** 46 cm **4)** 49 cm
2) 47 cm **5)** 50 cm
3) 48 cm
de haut. tot., biaiser les épaules en rab. de ch. côté, ts les 2 rgs :
1) 3 x 2 m. et 1 x 3 m.
2) 2 x 2 m. et 2 x 3 m.
3) 4) 1 x 2 m. et 3 x 3 m.
5) 3 x 3 m. et 1 x 4 m.

En même temps : former l'encol. DOS en rab. les : **1) 2) 3)** 16 m. - **4) 5)** 18 m. centr., puis rab. côté encol., ts les 2 rgs : 2 x 8 m.

MANCHES

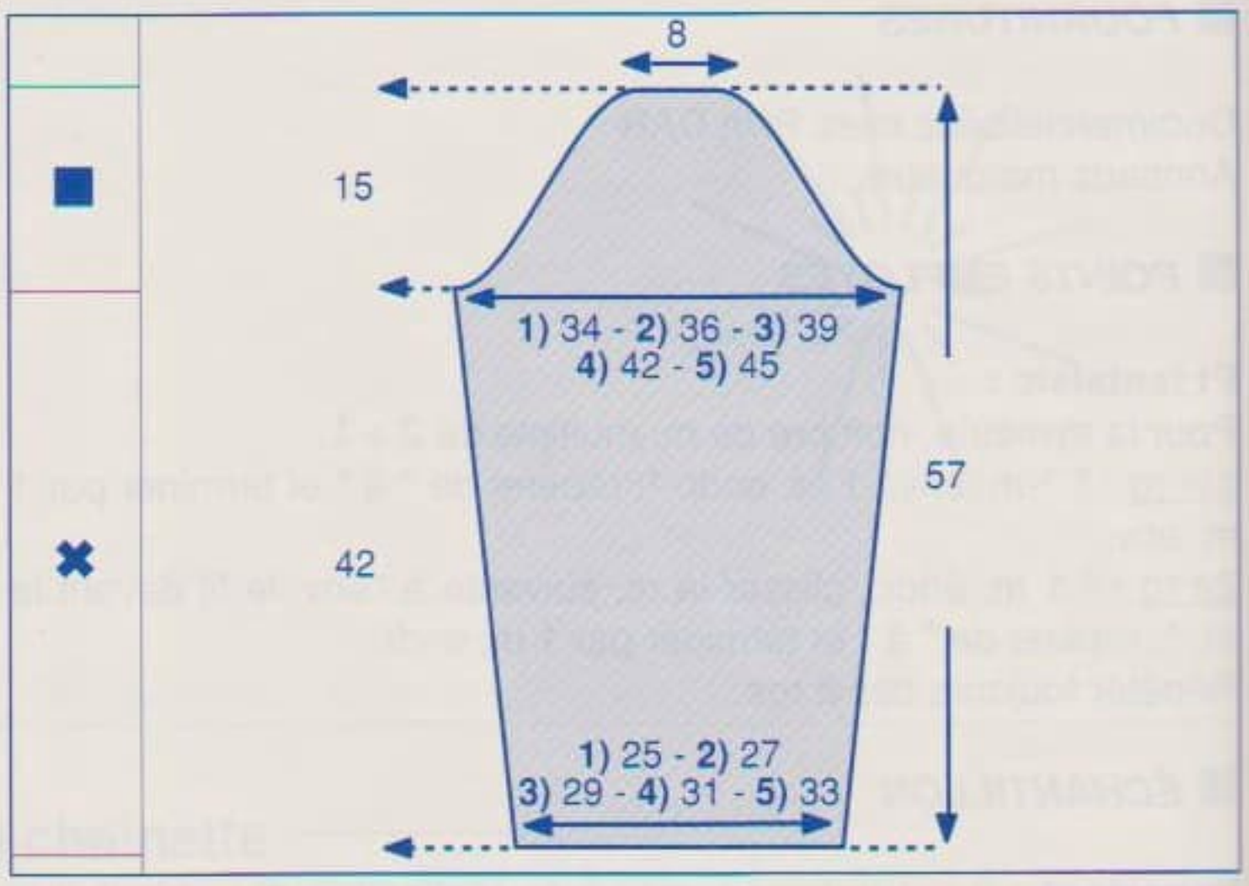

✖ → Monter :
1) 50 m. - **2)** 54 m. - **3)** 58 m. - **4)** 60 m. - **5)** 64 m., aig. n° 4, tric. en pt fantaisie en augm. de ch. côté :
1) 2) ts les 16 rgs : 2 x 1 m. et ts les 14 rgs : 6 x 1 m.
3) ts les 14 rgs : 5 x 1 m. et ts les 12 rgs : 4 x 1 m.
4) ts les 12 rgs : 5 x 1 m. et ts les 10 rgs : 6 x 1 m.
5) ts les 10 rgs : 12 x 1 m.

On obtient : **1)** 66 m. - **2)** 70 m. - **3)** 76 m. - **4)** 82 m. - **5)** 88 m.

■ → A 42 cm de haut. tot., former l'arrondi en rab. de ch. côté, ts les 2 rgs :
1) 1 x 3 m., 1 x 2 m., 6 x 1 m., ts les 4 rgs : 4 x 1 m., ts les 2 rgs : 5 x 1 m., 1 x 2 m. et 1 x 3 m.
2) 1 x 3 m., 2 x 2 m., 5 x 1 m., ts les 4 rgs : 4 x 1 m., ts les 2 rgs : 4 x 1 m., 2 x 2 m. et 1 x 3 m.
3) 1 x 3 m., 3 x 2 m., 5 x 1 m., ts les 4 rgs : 3 x 1 m., ts les 2 rgs : 4 x 1 m., 3 x 2 m. et 1 x 3 m.
4) 1 x 3 m., 3 x 2 m., 15 x 1 m., 3 x 2 m. et 1 x 3 m.
5) 1 x 4 m., 1 x 3 m., 2 x 2 m., 15 x 1 m., 2 x 2 m. et 2 x 3 m.

A 57 cm de haut. tot., rab. les 16 m. restantes.

Tric. la seconde manche semblable.

■ *ASSEMBLAGE*

Faire les différentes coutures en se reportant aux conseils pages 2 et 3.

Faire les coutures des épaules, des côtés et des manches.
Monter celles-ci au corps.

Maintenir les coutures des épaules par un cordon.

Coudre les paillettes, en quinconce, ttes les 2 rayures mousse, en plaçant :
<u>sur le devant et le dos</u> :
sur la 2e rayure mousse : 1 paillette de ch. côté des 14 m. centr.
sur la 4e rayure mousse : 1 paillette au centre
<u>sur les manches</u> :
sur la 2e rayure mousse : 1 paillette au centre
sur la 4e rayure mousse : 1 paillette de ch. côté des 14 m. centr.
et en espaçant les autres de 14 m. (voir photo).

JOSÉE

Les brides boutonnières au crochet

Elles se réalisent sur deux rangs :

1er rang : tout en mailles serrées.

2e rang : crocheter en mailles serrées jusqu'à l'emplacement de la boutonnière, faire une chaînette de mailles en l'air correspondant au diamètre du bouton, passer le même nombre de mailles moins une, puis continuer en mailles serrées.

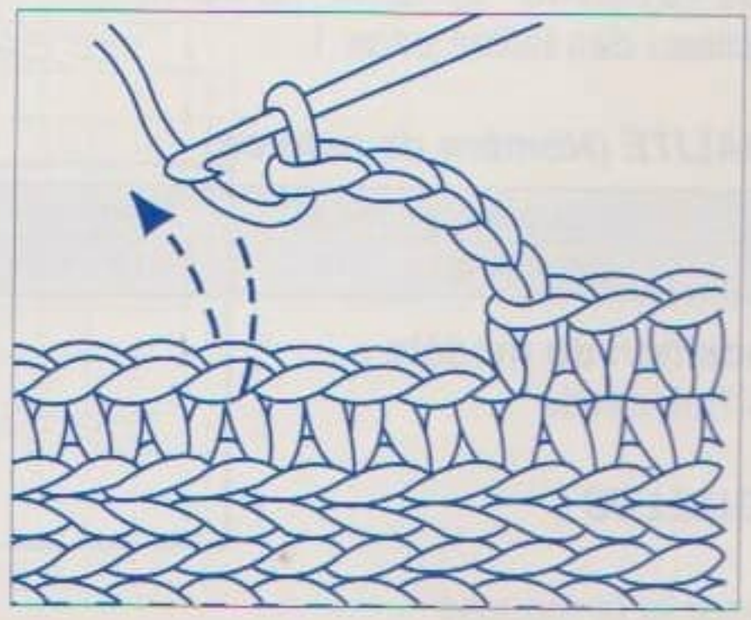

11

PULL
sans manches

N° 342-T0-179

TAILLES

34/36 - **2)** 38/40 - **3)** 42/44 - **4)** 46/48
ir tableau des tailles page 1

QUALITÉ (Nombre de pelotes)

UALITÉ	COLORIS	34/36	38/40	42/44	46/48
ACET	GENTIANE	14	16	17	19

omposition du modèle :
00 % Polyamide

AIGUILLES

° 4 pour le pt mousse
° 5,5 pour le pt fantaisie
g. à torsade

FOURNITURES

ommercialisées chez PHILDAR
nneaux marqueurs

POINTS EMPLOYÉS

t mousse
t mousse envers : tt à l'env.
t fantaisie (voir diagrammes)
ttention : Pour obtenir l'effet «ajouré», il faut laisser «tomber» es m. dites «ajourées» au moment de rab. afin qu'elles se létricotent sur la hauteur du pull.

ÉCHANTILLON

mportant : il est indispensable à la réalisation d'un tricot aux onnes dimensions : voir page 1
0 cm de pt fantaisie, aig. n° 5,5 = 22 m. et 28 rgs.

DOS et DEVANT

✖ → Monter :
1) 85 m. - **2)** 91 m. - **3)** 99 m. - **4)** 106 m., aig. n° 4, tric. 4 rgs de pt mousse (soit 2 barres).

▲ → Tric. les 2 rgs du diagramme n° 1, aig. n° 5,5 en commençant par :
1) 3) 4) 7 m. endr. et la 1ère m. du diagramme
2) 3 m. endr. et la 1ère m. du diagramme
et terminer par 1 m. endr.
Cont. en pt fantaisie (voir diagramme n° 2), aig. n° 5,5 en plaçant les m. de la façon suivante :
1) DOS et DEVANT :
1 m. lis., de la 2e à la 14e m., les 14 m. du diagramme : 5 fois et terminer par 1 m. lis.
2) DOS et DEVANT :
1 m. lis., 2 m. endr., les 14 m. du diagramme : 6 fois, la première m. du diagramme et terminer par 2 m. endr. et 1 m. lis.
3) DOS et DEVANT :
1 m. lis., de la 2e à la 14e m., les 14 m. du diagramme : 6 fois et terminer par 1 m. lis.
4) DOS :
1 m. lis., de la 2e à la 14e m., les 14 m. du diagramme : 6 fois, de la 1ère à la 7e m. et terminer par 1 m. lis.
DEVANT :
1 m. lis., de la 9e à la 14e m., les 14 m. du diagramme : 7 fois et terminer par 1 m. lis.

■ → A 30 cm de haut. après le pt mousse, former les emman. en rab. de ch. côté, ts les 2 rgs de la façon suivante :
1) 1 x 4 m., 1 x 2 m.
2) 1 x 3 m. et laisser tomber la m. «ajourée», 1 x 3 m. et 1 x 2 m.
3) 4) 1 x 4 m., 1 x 3 m. et laisser tomber la m. «ajourée», 1 x 3 m. et 1 x 2 m.
puis tailles **1) 2) 3) 4)** laisser tomber la m. «ajourée» se trouvant après la m. lis.

Il reste : **1) 2) 3)** 71 m. - **4)** 78 m.

● → A **1)** 47 cm **3)** 49 cm
2) 48 cm **4)** 50 cm
de haut. après le pt mousse, biaiser les épaules en rab. de ch. côté, ts les 2 rgs : 1 x 4 m. et 1 x 2 m., puis laisser tomber la m. «ajourée» se trouvant après la m. lis.

Cont. droit sur les : **1) 2) 3)** 57 m. - **4)** 64 m. obtenues.

A **1)** 60 cm **3)** 62 cm
2) 61 cm **4)** 63 cm
de haut. après le pt mousse, tric. 3 rgs de pt mousse env., aig. n° 4, en laissant tomber au 1er rg les m. «ajourées».

A **1)** 61 cm **3)** 63 cm
2) 62 cm **4)** 64 cm
de haut. après le pt mousse, rab. souplement. les : **1) 2) 3)** 50 m. - **4)** 56 m. restantes.

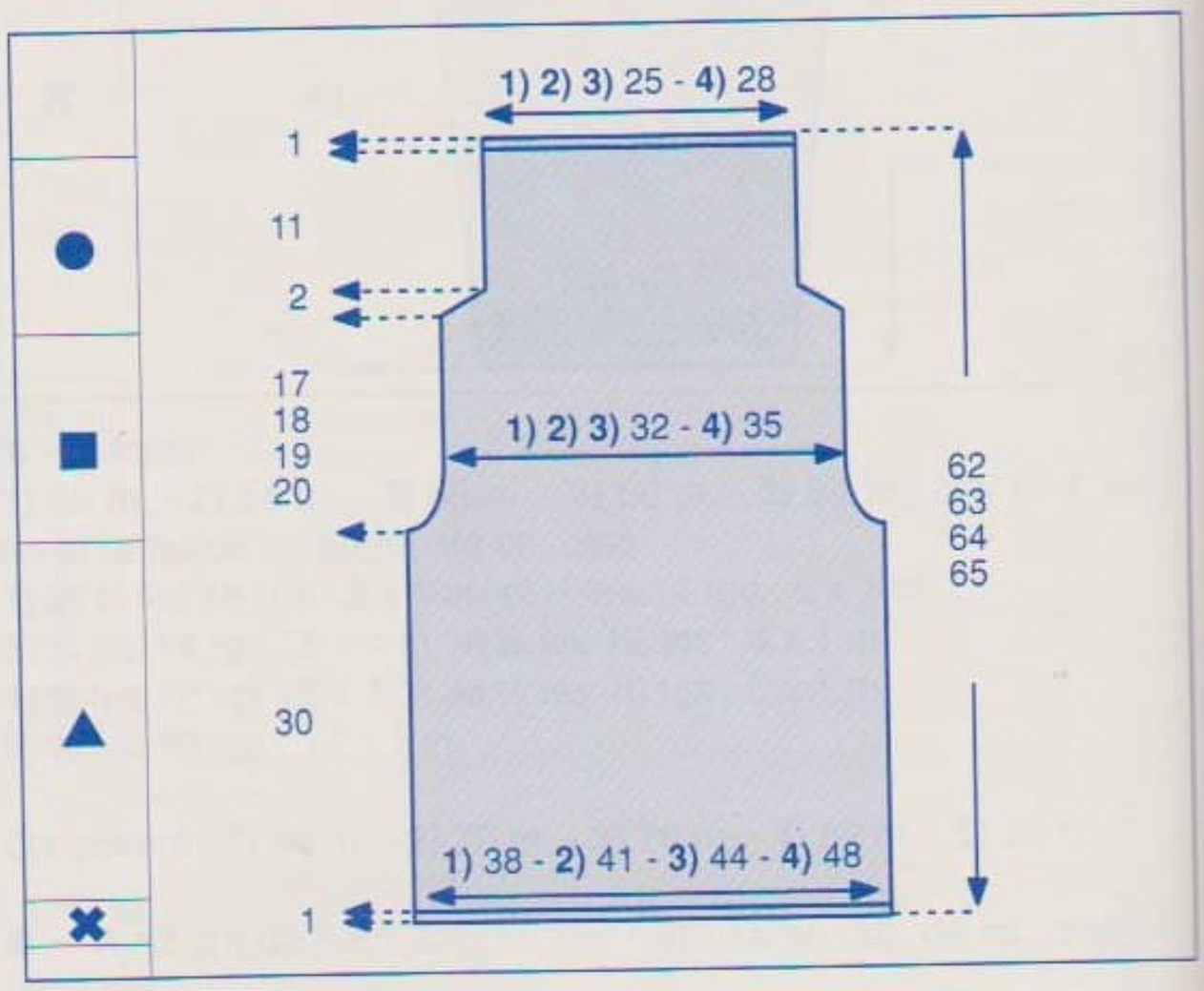

ASSEMBLAGE

Faire les différentes coutures en se reportant aux conseils pages 2 et 3.

Faire les coutures des côtés et des épaules.

JOSÉE

DIAGRAMME N° 1

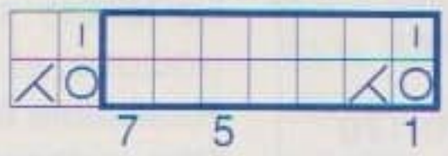

Répéter toujours de la 1ère à la 7e m.

DIAGRAMME N° 2

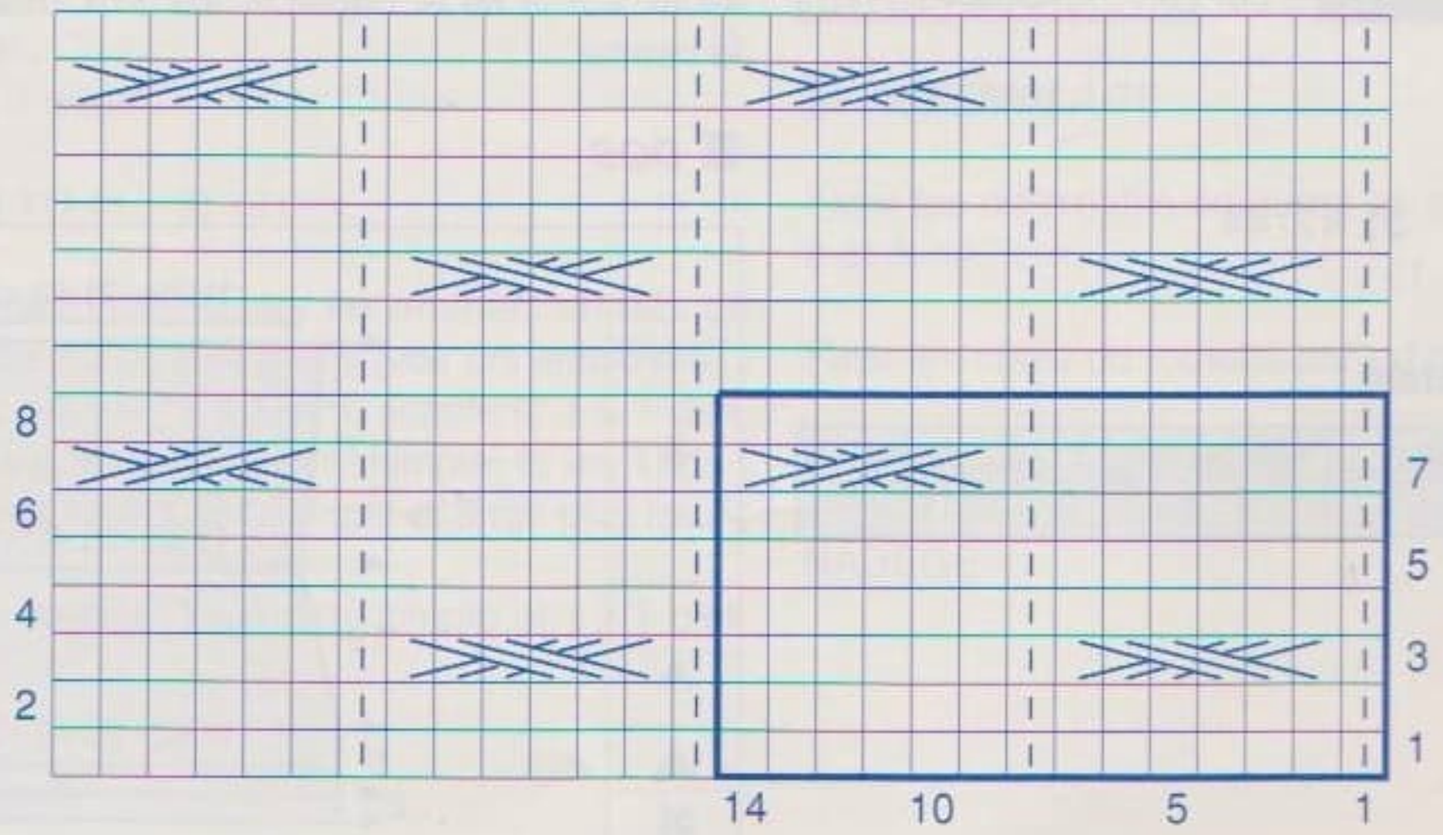

Répéter toujours de la 1ère à la 14e m. et du 1er au 8e rg

= m. endr. sur l'endr. ou m. env. sur l'env.

= m. dite «ajourée» tric. à l'endr. sur l'endr. ou à l' env. sur l'env.

= jeté

= 2 m. ens. à l'endr.

= 6 m. croisées vers la gauche à l'endr. (3 et 3) : glisser 3 m. sur une aig. à torsade placée devant, tric. à l'endr. les 3 m. suivantes puis les 3 m. de l'aig. à torsade.

= 6 m. croisées vers la droite à l'endr. (3 et 3) : glisser 3 m. sur une aig. à torsade placée derrière, tric. à l'endr. les 3 m. suivantes puis les 3 m. de l'aig. à torsade.

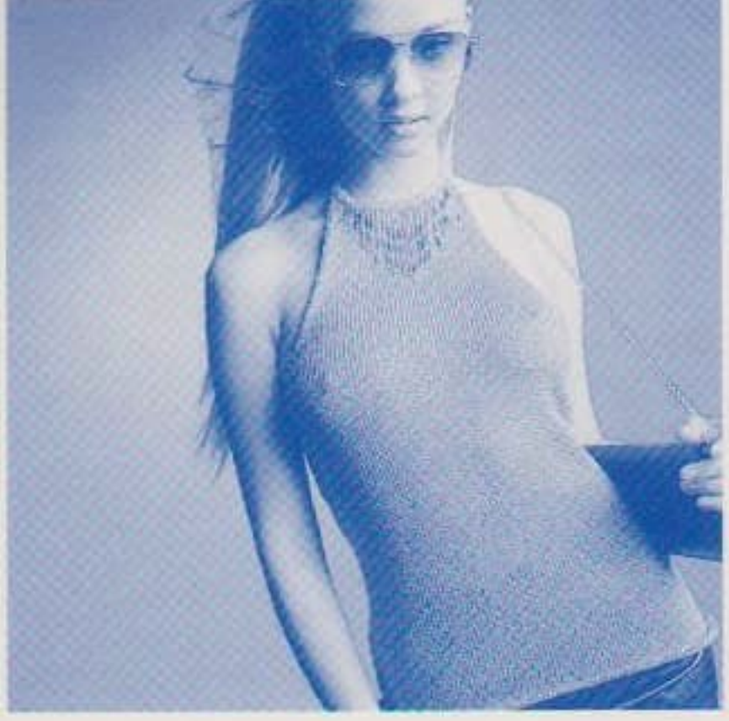

12

DOS NU

N° 342-T0-170

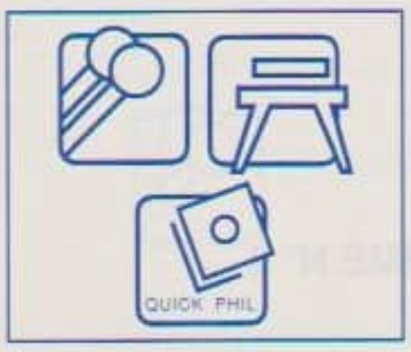

TAILLES

1) 34/36 - **2)** 38/40 - **3)** 42/44
Voir tableau des tailles page 1.

QUALITÉ (Nombre de pelotes)

QUALITE	COLORIS	34/36	38/40	42/44
CANELIS	OLIVE	4	5	5

Composition du modèle :
67 % Acrylique
33 % Viscose

AIGUILLES

N° 2,5 -N° 3

FOURNITURES

Commercialisées chez PHILDAR : Anneaux marqueurs
Collier rocaille rose réf. : 478-684-0512

POINTS EMPLOYES

Jersey endroit
Augm. à 2 m. des bords

Dim. apparentes simples à 2 m. du bord :
à droite : tric. les 2 premières m. à l'endr., puis 2 m. ens. à l'endr.
à gauche : des 4 dernières m., glisser 1 m., tric. la m. suivante à l'endr. et passer la m. glissée sur la m. tric., puis tric. les 2 dernières m. à l'endr.

Dim. apparentes doubles à 2 m. du bord :
à droite : tric. les 2 premières m. à l'endr., 3 m. ens. à l'endr.
à gauche : des 5 dernières m., glisser 1 m., tric. les 2 m. suivantes ens. à l'endr. et passer la m. glissée sur la m. obtenue, puis tric. les 2 dernières m. à l'endr.

Dim. apparentes simples à 3 m. du bord :
à droite : tric. les 3 premières m. à l'endr., puis 2 m. ens. à l'endr.
à gauche : des 5 dernières m., glisser 1 m., tric. la m. suivante à l'endr. et passer la m. glissée sur la m. tric., puis tric. les 3 dernières m. à l'endr.

Dim. apparentes doubles à 3 m. du bord :
à droite : tric. les 3 premières m. à l'endr., 3 m. ens. à l'endr.
à gauche : des 6 dernières m., glisser 1 m., tric. les 2 m. suivantes ens. à l'endr. et passer la m. glissée sur la m. obtenue, puis tric. les 3 dernières m. à l'endr.

ÉCHANTILLON

Important : il est indispensable à la réalisation d'un tricot aux bonnes dimensions : voir page 1
10 cm de jersey, aig. n° 3 = 26 m. et 32 rgs

REGLAGES MACHINE

Le jersey se tric. au réglage n° 8,5 pour les 6 premiers rgs (roulotté) et au réglage n° 9 pour le reste du travail.
Réalisable à la QUICK'PHIL au réglage n° 9 à titre indicatif.
Dim. apparentes simples à 2 m. des bords : déplacer les 3 m. des extrémités d'1 aig. vers le centre.
Dim. apparentes doubles à 2 m. des bords : poser la 4e puis la 3e m. sur la 5e et déplacer les 2 m. des extrémités de 2 aig. vers le centre.
Dim. apparentes simples à 3 m. des bords : déplacer les 4 m. des extrémités d'1 aig. vers le centre.
Dim. apparentes doubles à 3 m. des bords : poser la 5e puis la 4e m. sur la 6e et déplacer les 3 m. des extrémités de 2 aig. vers le centre.

DOS

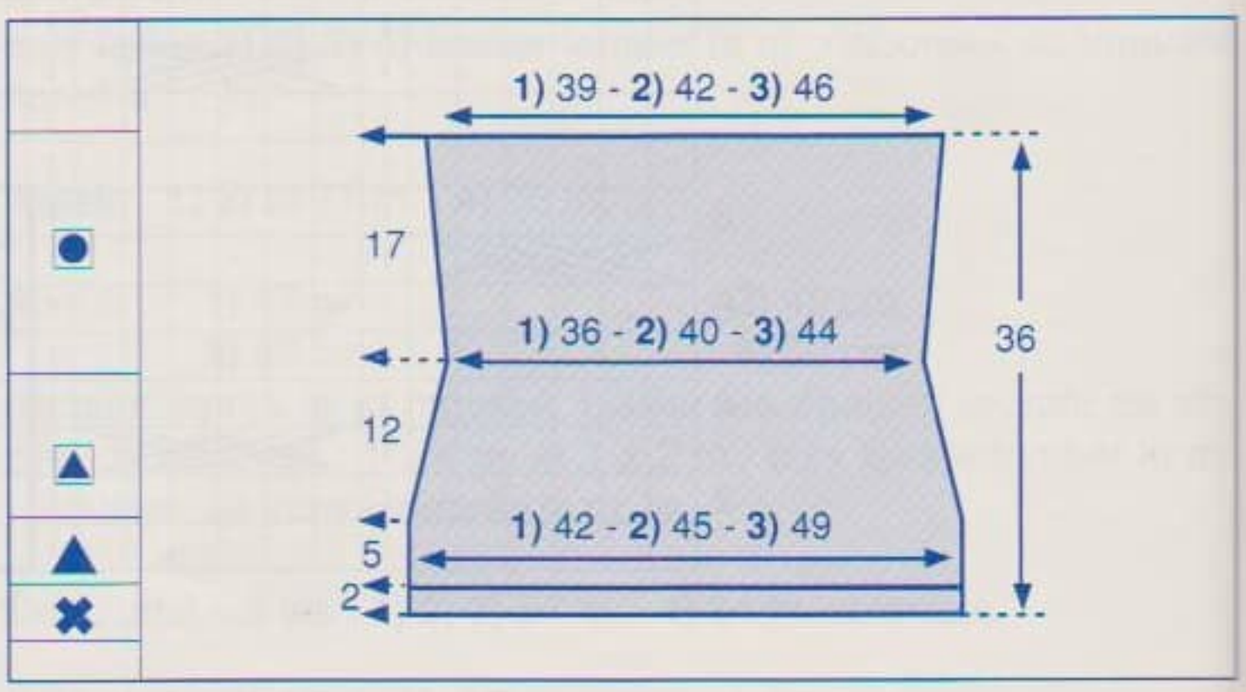

✖→ Monter : **1)** 111 m. - **2)** 119 m. - **3)** 129 m., aig. n° 2,5, et tric. en jersey pendant 2 cm (6 rgs) pour le roulotté.

▲→ Cont. aig. n° 3.

▲→A 7 cm (22 rgs) de haut. tot., faire de ch. côté à 2 m. des bords (voir pts employés) : 1 x 1 dim. simple, puis :
1) ts les 4 rgs : 5 x 1 dim. simple et ts les 6 rgs : 2 x 1 dim. simple
2) 3) ts les 6 rgs : 5 x 1 dim. simple

Il reste : **1)** 95 m. - **2)** 107 m. - **3)** 117 m.

●→A 19 cm (60 rgs) de haut. tot., faire de ch. côté à 2 m. des bords : 1 x 1 augm., puis :
1) ts les 14 rgs : 3 x 1 augm.
2) 3) 28 rgs plus haut : 1 x 1 augm.

On obtient : **1)** 103 m. - **2)** 111 m. - **3)** 121 m.

A 36 cm (114 rgs) de haut. tot., rab. souplement ttes les m.

DEVANT

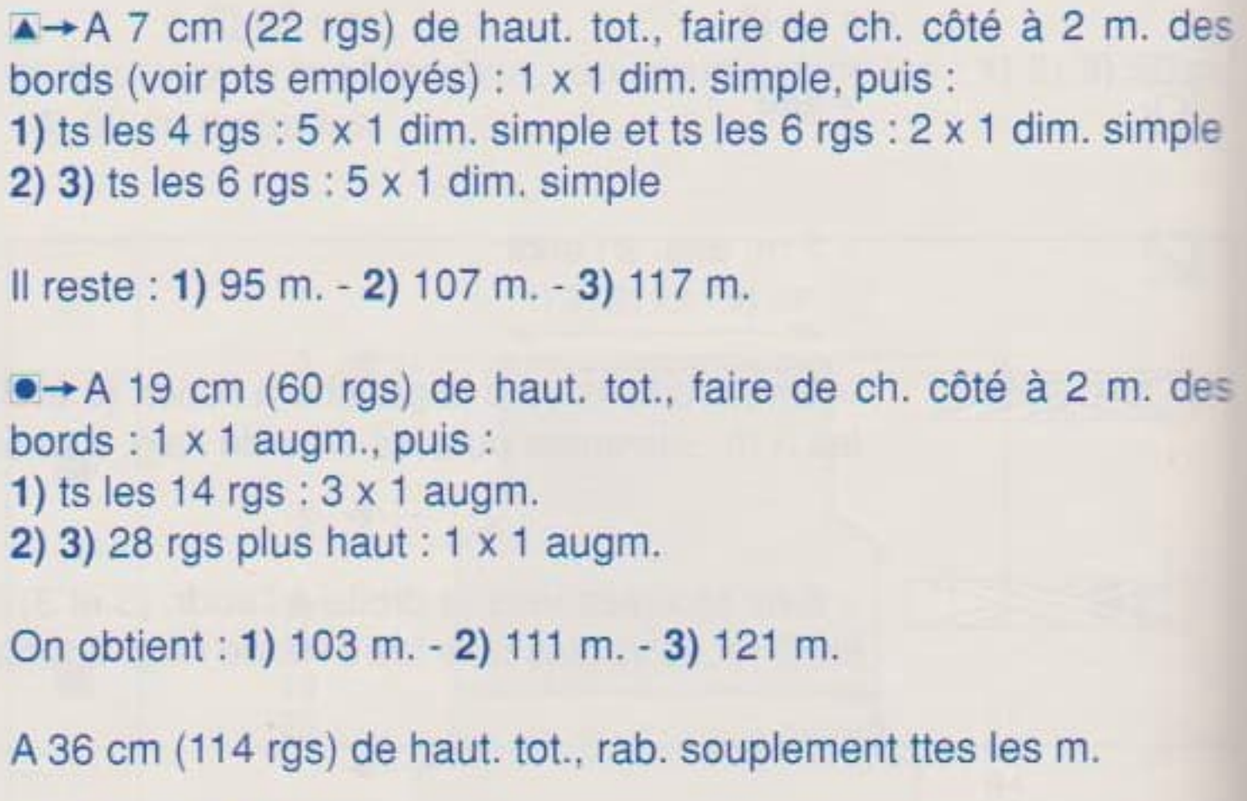

⧗→ Monter : **1)** 111 m. - **2)** 119 m. - **3)** 129 m., aig. n° 2,5, et tric. en jersey pendant 2 cm (6 rgs) pour le roulotté.

▲→ Cont. aig. n° 3.

▲→A 7 cm (22 rgs) de haut. tot., faire de ch. côté à 2 m. des bords (voir pts employés) : 1 x 1 dim. simple, puis :
1) ts les 4 rgs : 5 x 1 dim. simple et ts les 6 rgs : 2 x 1 dim. simple
2) 3) ts les 6 rgs : 5 x 1 dim. simple

Il reste : **1)** 95 m. - **2)** 107 m. - **3)** 117 m.

●→A 19 cm (60 rgs) de haut. tot., faire de ch. côté à 2 m. des bords : 1 x 1 augm., puis :
1) ts les 14 rgs: 3 x 1 augm.
2) 3) 28 rgs plus haut: 1 x 1 augm.

On obtient : **1)** 103 m. - **2)** 111 m. - **3)** 121 m.

■→A 36 cm (114 rgs) de haut. tot., former les emman. en rab. de ch. côté : 1 x 4 m., puis faire à 3 m. des bords (voir pts employés) :
1) ts les 2 rgs : 3 x 1 dim. double *1 x 1 dim. simple et 1 x 1 dim. double* répéter de *à* 3 fois, puis 4 x 1 dim. simple, ts les 4 rgs : 4 x 1 dim. simple, ts les 6 rgs : 2 x 1 dim. simple et 8 rgs plus haut : 1 x 1 dim. simple.
2) ts les 2 rgs : 3 x 1 dim. double *1 x 1 dim. simple et 1 x 1 dim. double* répéter de *à* 5 fois, puis 2 x 1 dim. simple, ts les 4 4 x 1 dim. simple, ts les 6 rgs : 2 x 1 dim. simple et 8 rgs plus h 1 x 1 dim. simple.
3) ts les 2 rgs : 3 x 1 dim. double *1 x 1 dim. simple et 1 x 1 double* répéter de *à* 7 fois, puis 3 x 1 dim. simple, ts les 4 rg x 1 dim. simple, ts les 6 rgs : 2 x 1 dim. simple et 8 rgs plus h 1 x 1 dim. simple.
Entretemps, à : **1)** 54 cm (172 rgs) - **2)** 55 cm (176 rgs) - **3** cm (178 rgs) de haut. tot., former l'encol. en rab. les 15 m. ce puis côté encol., ts les 2 rgs : 1 x 4 m., 1 x 3 m., 2 x 2 m. et 1 dim. simple.

A : **1)** 57,5 cm (184 rgs) - **2)** 58,5 cm (188 rgs) - **3)** 59,5 cm (rgs) de haut. tot., rab. les 2 m. restantes de ch. côté.

■ *ASSEMBLAGE*

Faire les différentes coutures en se reportant aux conseils pa 2 et 3.

Fixer les côtés du roulotté par un pt caché.

Fixer le collier à pts cachés autour de l'encol. devant (voir pho

NADEGE

13

PULL SANS MANCHES

N° 342-T0-172

TAILLES

1/2) 34/40 - **3)** 42/44 - **4)** 46/48
Voir tableau des tailles page 1

QUALITÉ (Nombre de pelotes)

QUALITÉ	COLORIS	34/40	42/44	46/48
LIANE	MOUSSE	5	6	6

Composition du modèle :
48 % Acrylique
30 % Laine peignée
22 % Polyamide

AIGUILLES

N° 8
2 aig. à torsade

FOURNITURES

Commercialisées chez PHILDAR
Anneaux marqueurs

POINTS EMPLOYÉS

Côtes 2/2
Jersey env.

Torsade de 14 m. (voir diagramme)

Dim. simples à 6 m. du bord droit :
tric. les 6 premières m. (soit 3 m. endr., 2 m. env., 1 m. endr.), puis faire 1 surjet simple endr. (glisser 1 m. à l'endr., tric. la m. suivante à l'endr., puis passer la m. glissée sur la m. tric.).

Dim. simples à 6 m. du bord gauche :
des 8 dernières m., tric. les 2 premières m. ens. à l'endr., puis tric. les 6 dernières m. (soit 1 m. endr., 2 m. env., 3 m. endr.).

ÉCHANTILLONS

Important : ils sont indispensables à la réalisation d'un tricot aux bonnes dimensions : voir page 1
les 14 m. de la torsade, aig. n° 8 (légèrement étirées) = 8 cm.
12 m. de jersey env., aig. n° 8 = 9 cm.
10 cm sur l'ensemble des pts, aig. n° 8 = 19 rgs.

DOS

✖ → Monter :
1/2) 70 m. - **3)** 76 m. - **4)** 82 m., aig. n° 8, tric. en jersey env. et torsade (voir diagramme) de la façon suivante :
1/2) 7 m. de jersey env., * 14 m. de torsade, 7 m. de jersey env. *; répéter de * à * : 2 fois au total, terminer par 14 m. de torsade et 7 m. de jersey env.
3) 10 m. de jersey env., * 14 m. de torsade, 7 m. de jersey env. *; répéter de * à * : 2 fois au total, terminer par 14 m. de torsade et 10 m. de jersey env.
4) 12 m. de jersey env., * 14 m. de torsade, 8 m. de jersey env. *; répéter de * à * : 2 fois au total, terminer par 14 m. de torsade et 12 m. de jersey env.

■ → A 31 cm de haut. tot., former les emman. en rab. de ch. côté, ts les 2 rgs :
1/2) 1 x 3 m., 1 x 2 m. et 1 x 1 m.
3) 1 x 3 m., 1 x 2 m. et 3 x 1 m.
4) 1 x 3 m., 2 x 2 m. et 3 x 1 m.

Il reste : **1/2)** 58 m. - **3)** 60 m. - **4)** 62 m.

Attention : pour obtenir de belles lis., remplacer les m. env. des extrémités par des m. endr.

● → A **1/2)** 48 cm **3)** 49,5 cm **4)** 50 cm
de haut. tot., biaiser les épaules en rab. de ch. côté, ts les 2 rgs :
1/2) 2 x 5 m. et 1 x 6 m.
3) 4) 1 x 5 m. et 2 x 6 m.

En même temps : former l'encol. en rab. les 14 m. centr., puis côté encol., 2 rgs plus haut :
1/2) 3) 1 x 6 m.
4) 1 x 7 m.

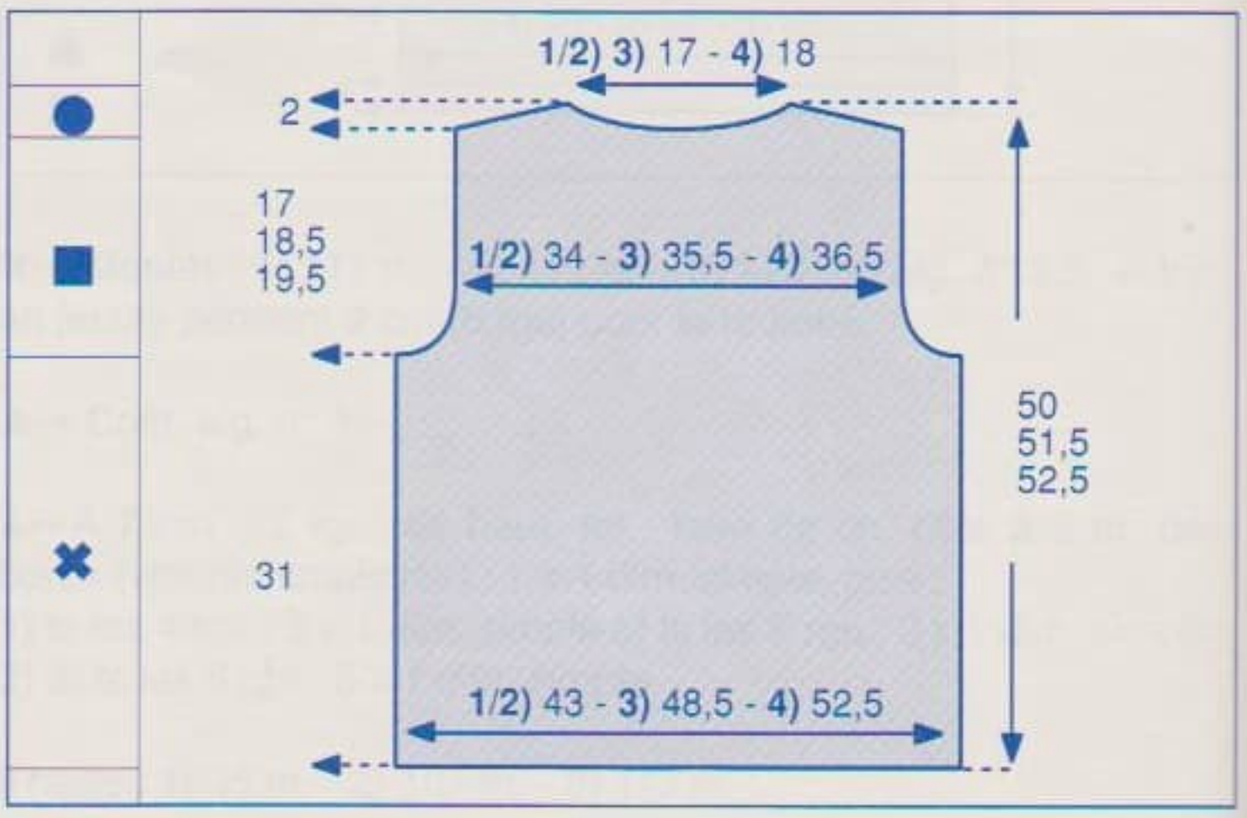

DEVANT

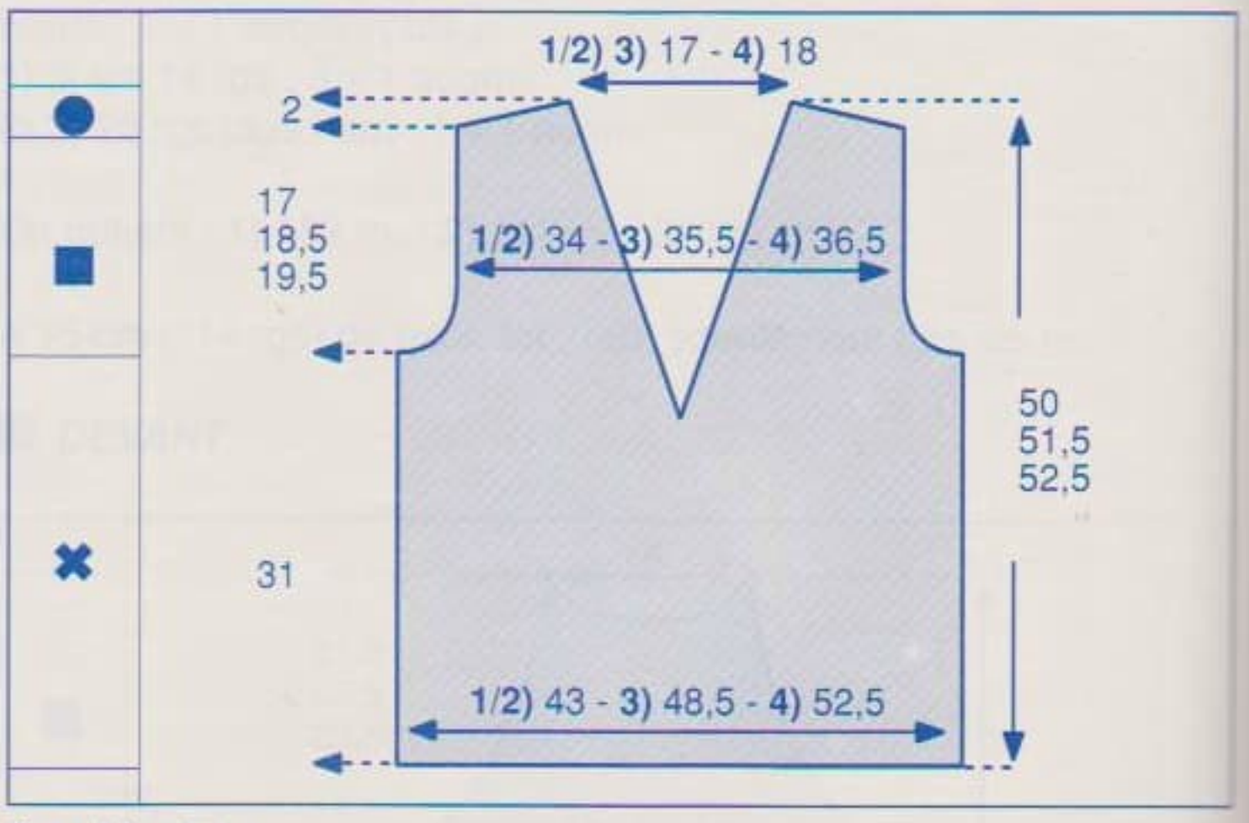

✖ → Monter :
1/2) 70 m. - **3)** 76 m. - **4)** 82 m., aig. n° 8, tric. en jersey env. et torsade (voir diagramme) de la façon suivante :
1/2) 7 m. de jersey env., * 14 m. de torsade, 7 m. de jersey env. *; répéter de * à * : 2 fois au total, terminer par 14 m. de torsade et 7 m. de jersey env.
3) 10 m. de jersey env., * 14 m. de torsade, 7 m. de jersey env. *; répéter de * à * : 2 fois au total, terminer par 14 m. de torsade et 10 m. de jersey env.
4) 12 m. de jersey env., * 14 m. de torsade, 8 m. de jersey env. *; répéter de * à * : 2 fois au total, terminer par 14 m. de torsade et

2 m. de jersey env.

A 26 cm de haut. tot. (on a fait 3 croisements), cont. en côtes 2/2 sur les 14 m. de ch. torsade.

A **1/2)** 26 cm **4)** 28,5 cm
3) 27,5 cm
de haut. tot., former l'encol. de la façon suivante :
séparer le travail en 2 parties, cont. 1 côté à la fois en tric. à l'endr. la m. lis. du côté encol. et en faisant, côté séparation, à 6 m. du bord :
1/2) **3)** ts les 2 rgs : 5 x 1 dim. et ts les 4 rgs : 8 x 1 dim.
4) ts les 2 rgs : 7 x 1 dim. et ts les 4 rgs : 7 x 1 dim.

■ → **Entretemps :** à 31 cm de haut. tot., former les emman. en rab. côté extérieur, ts les 2 rgs :
1/2) 1 x 3 m., 1 x 2 m. et 1 x 1 m.
3) 1 x 3 m., 1 x 2 m. et 3 x 1 m.
4) 1 x 3 m., 2 x 2 m. et 3 x 1 m.

Attention : pour obtenir de belles lis., remplacer les m. env. des extrémités par des m. endr.

● → A **1/2)** 48 cm **4)** 50 cm
3) 49,5 cm
de haut. tot., biaiser les épaules en rab., côté extérieur, ts les 2 rgs :
1/2) 2 x 5 m. et 1 x 6 m.
3) 4) 1 x 5 m. et 2 x 6 m.

■ *ASSEMBLAGE*

Faire les différentes coutures en se reportant aux conseils pages 2 et 3.

Faire les coutures des épaules et des côtés.

JOSÉE

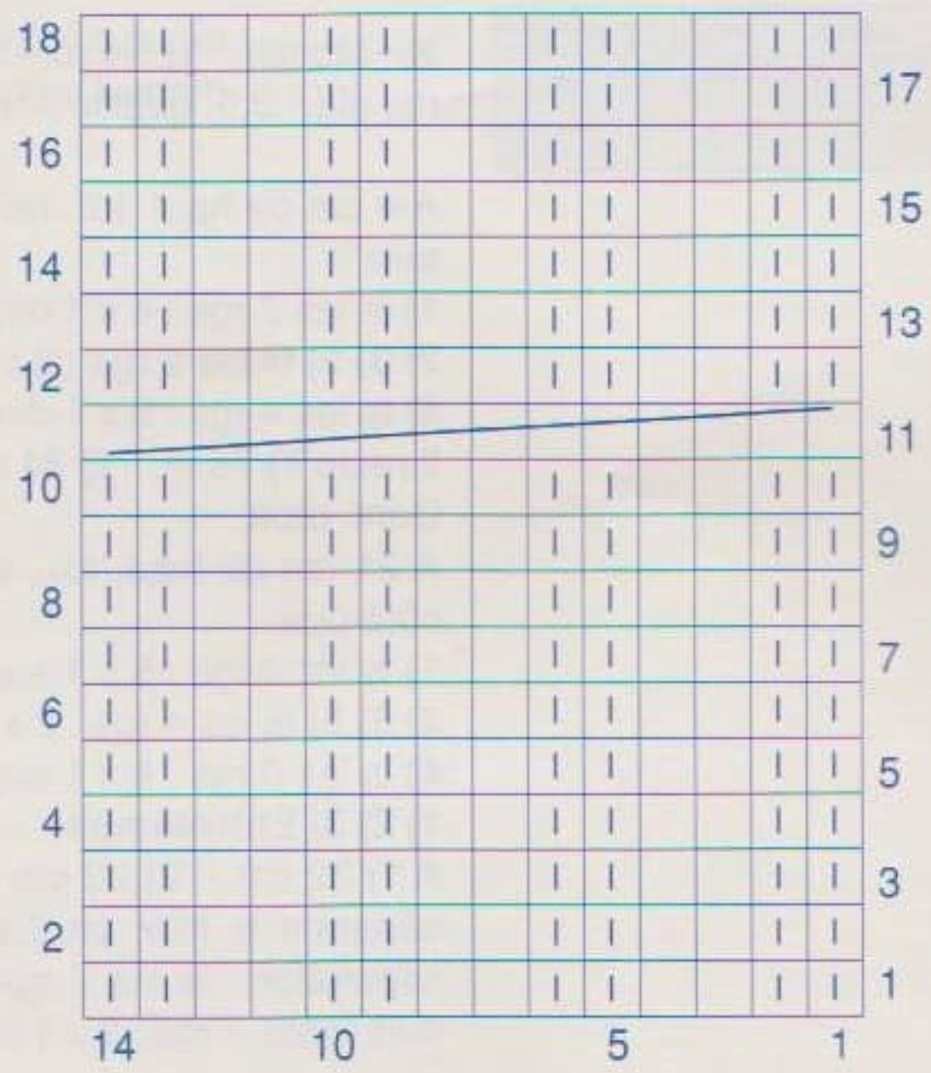

Répéter toujours du 1er au 18e rg

| | = m. endr. sur l'endr. ou m. env. sur l'env.

| | = m. env. sur l'endr. ou m. endr. sur l'env.

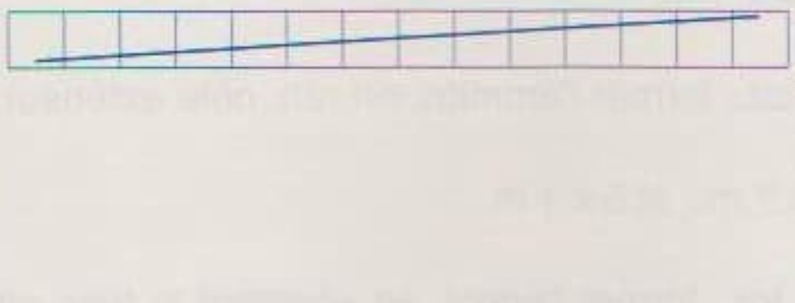

= torsade de 14 m. vers la droite : glisser les 6 premières m. (2 m. endr., 2 m. env., 2 m. endr.) sur une 1ère aig. à torsade placée derrière, glisser les 2 m. suivantes (2 m. env.) sur une 2e aig. à torsade placée derrière, tric. les 6 m. suivantes (2 m. endr., 2 m. env., 2 m. endr.), puis les 2 m. de la 2e aig. à torsade (2 m. env.) et les 6 m. de la 1ère aig. à torsade (2 m. endr., 2 m. env., 2 m. endr.).

14

PULL

N° 342-T0-173

TAILLES

1) 34/36 - **2)** 38/40 - **3)** 42/44 - **4)** 46/48 - **5)** 50/52
Voir tableau des tailles page 1.

QUALITÉS (Nombre de pelotes)

QUALITES	COLORIS	34/36	38/40	42/44	46/48	50/52
ANGORA de PHILDAR	MOKA	5	6	6	7	8
LACET	MOKA	1	1	2	2	2

Composition du modèle :
60 % Angora
25 % Polyamide
15 % Laine d'agneau

AIGUILLES

N° 3,5
1 crochet N° 2,5

FOURNITURES

Commercialisées chez PHILDAR :
anneaux marqueurs.

POINTS EMPLOYES

Jersey
M. serrée
M. serrées avec picot : *4 m. serrrées, 3 m. en l'air, 1 m. coulée sur la derniére m. serrée*, répéter de * à *.

Augm. apparentes à 2 m. des bords
Dim. apparentes simples à 2 m. des bords :
à droite : 2 m. endr. et 1 surjet simple : Glisser 1 maille, tricoter la maille suivante à l'endroit et passer la maille glissée sur la maille tricotée.
à gauche : des 4 dernières m. tric. 2 m. ens., puis les 2 m. restantes à l'endr.

Dim. apparentes doubles à 2 m. des bords :
à droite : 2 m. endr. et 1 surjet double : Glisser 1 maille, tricoter les 2 mailles suivantes ensemble à l'endroit et passer la maille glissée sur la maille obtenue.
à gauche : des 5 dernières m. tric. 3 m. ens., puis les 2 m. restantes à l'endr.

ÉCHANTILLON

Important : il est indispensable à la réalisation d'un tricot aux bonnes dimensions: voir page 1
10 cm de jersey qualité ANGORA de PHILDAR, aig. n° 3,5 = 23 m. et 31 rgs.

DOS et DEVANT

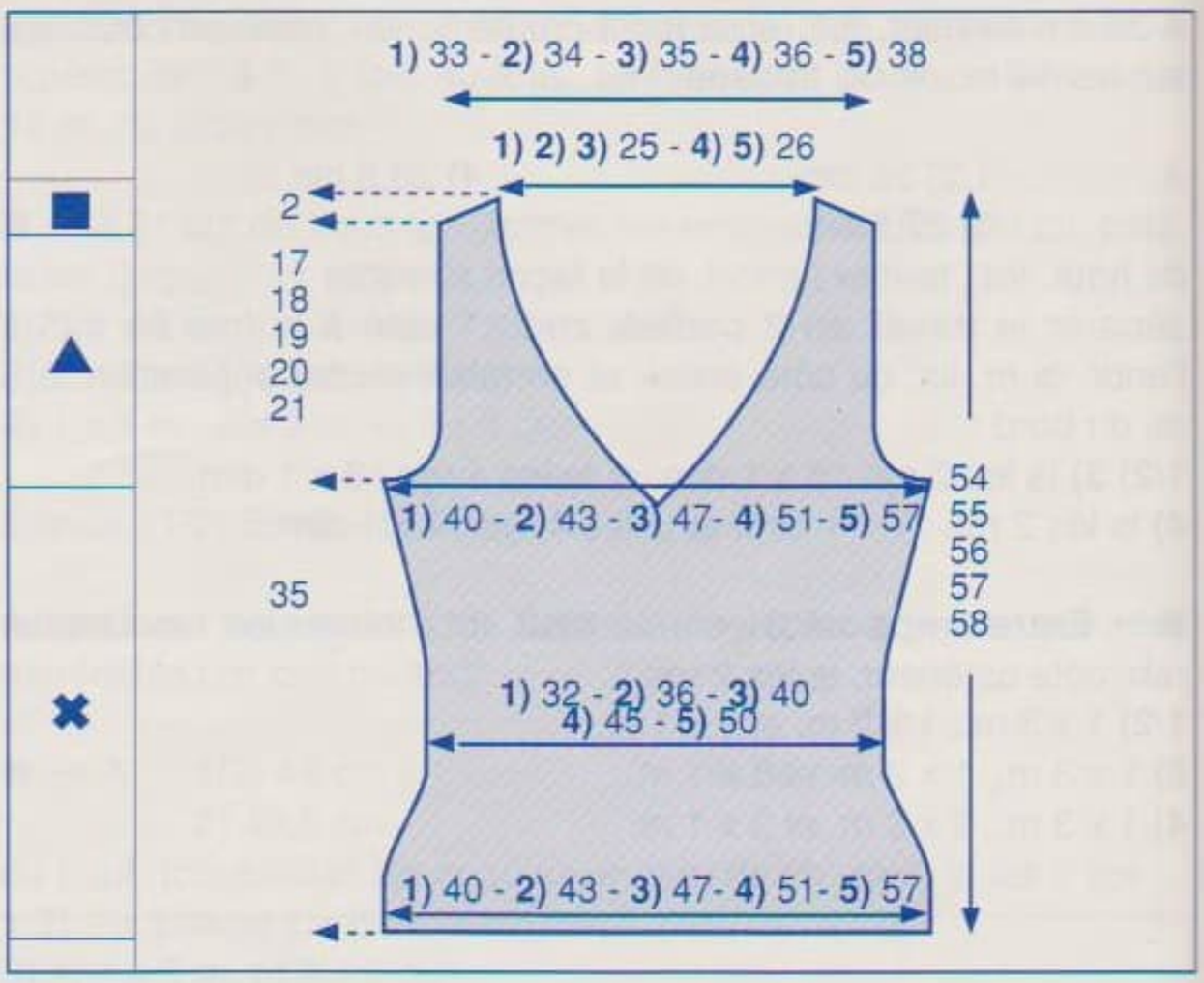

✖→Monter : **1)** 94 m. - **2)** 100 m. - **3)** 110 m. - **4)** 120 m. - **5)** 134 m., aig.° 3,5, qualité ANGORA de Phildar, tric. en jersey.

A 4 cm de haut tot. faire de ch. côté à 2 m. des bords 1 x 1dim., puis :
1) ts les 2 rgs : 4 x 1 dim. et ts les 4 rgs : 4 x 1 dim.
2) 3) 5) ts les 2 rgs : 2 x 1 dim. et ts les 4 rgs : 5 x 1 dim.
4) ts les 4 rgs : 6 x 1 dim.
Il reste **1)** 76 m. - **2)** 84 m. - **3)** 94 m. - **4)** 106 m. - **5)** 118 m.
Cont. droit.
A 21 cm de haut. tot., faire à 2 m. des bords 1 x 1 augm. de ch. côté puis :
1) ts les 4 rgs : 5 x 1 augm. et ts les 6 rgs : 3 x 1 augm.
2) 3) 5) ts les 4 rgs : 2 x 1 augm. et ts les 6 rgs : 5 x 1 augm.
4) ts les 6 rgs : 6 x 1 augm.
1) 2) 3) Entretemps
A **1)** 32 cm - **2)** 33 cm - **3)** 34 cm de haut. tot. former l'encol. en séparant le trav. en 2 puis cont. un côté à la fs en faisant côté séparation : ts les 2 rgs : 5 x 1 dim. double et 11 x 1 dim. simple puis ts les 4 rgs : 8 x 1 dim. simple

A 35 cm. de haut. tot. **1) 2) 3)** former l'emman. en rab. côté extérieur ts les 2 rgs :
1) 1 x 3 m., 1 x 2 m., 3 x 1 m.
2) 1 x 3 m., 2 x 2 m., 3 x 1 m.
3) 2 x 3 m., 2 x 2 m., 4 x 1 m.

4) A 35 cm. de haut. tot., former l'encol. en séparant le trav. en 2 puis cont. un côté à la fs en faisant côté séparation : 5 x 1 dim. double, 13 x 1 dim. simple puis ts les 4 rgs : 7 x 1 dim. simple.
En même temps, former l'emman. en rab. côté extérieur ts les 2 rgs :
2 x 3 m., 4 x 2 m., et 4 x 1 m.

5) A 35 cm. de haut. tot., former l'emman. en rab. côté extérieur ts les 2 rgs :
1 x 4 m., 1 x 3 m., 5 x 2 m., et 5 x 1 m.

5) A 36 cm. de haut. tot., former l'encol. en séparant le trav. en 2 puis cont. un côté à la fs en faisant côté séparation : 5 x 1 dim. double, 13 x 1 dim. simple et ts les 4 rgs : 7 x 1 dim. simple.

■→A **1)** 52 cm **2)** 53 cm **3)** 54 cm **4)** 55 cm **5)** 56 cm
de haut. tot., biaiser l'épaule en rab. côté extérieur, ts les 2 rgs :
1) 2 x 3 m. et 1 x 4 m. **2)** 1 x 3 m. et 2 x 4 m. **3) 4)** 3 x 4 m. **5)** 3 x 5 m.

Terminer le second côté en sens inverse.

MANCHES

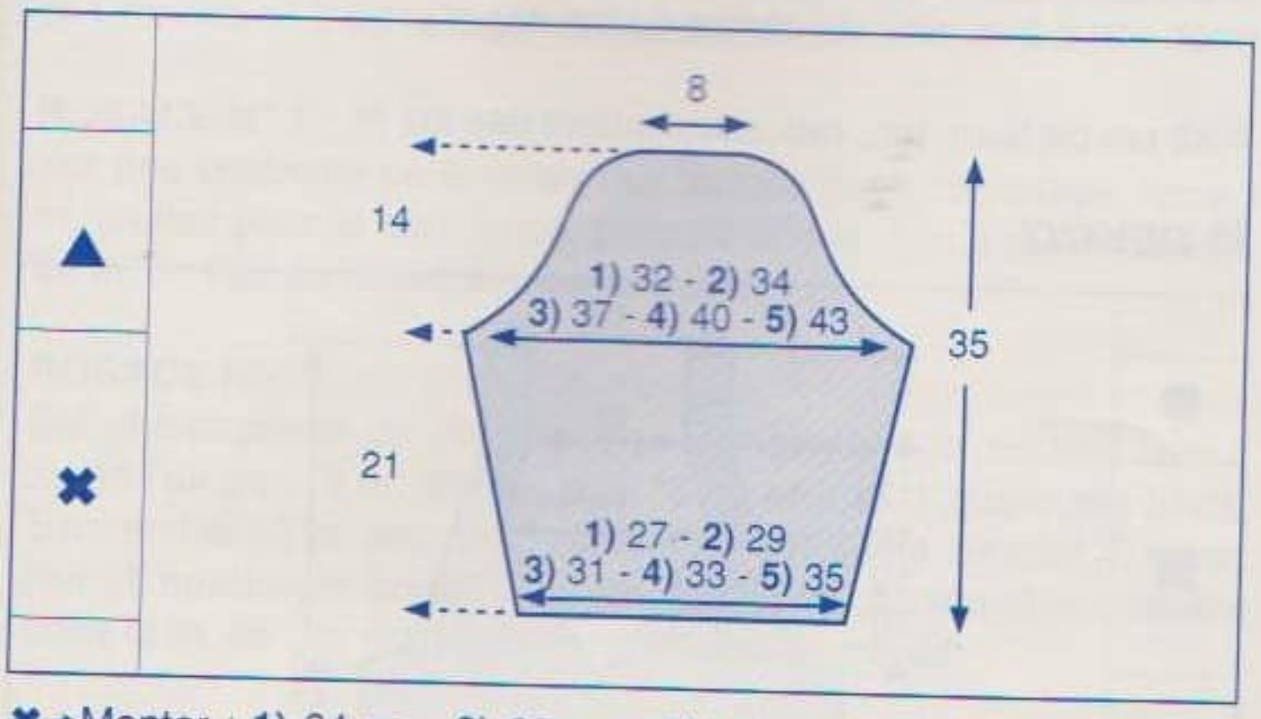

✖→Monter : **1)** 64 m. - **2)** 68 m. - **3)** 74 m. - **4)** 78 m. - **5)** 82 m., aig.° 3,5, Qualité ANGORA de Phildar, tric. en jersey en faisant de ch. côté à 2 m. des bords :
1) 2) ts les 8 rgs : 2 x 1 augm. et ts les 10 rgs : 4 x 1 augm.
3) ts les 8 rgs : 7 x 1 augm.
4) ts les 6 rgs : 3 x 1 augm. et ts les 8 rgs : 5 x 1 augm.
5) ts les 6 rgs : 7 x 1 augm. et ts les 8 rgs : 2 x 1 augm.

On obtient **1)** 76 m. - **2)** 80 m. - **3)** 88 m. - **4)** 94 m. - **5)** 100 m.

▲→A 21 cm de haut. tot., former l'arrondi en rab. de ch. côté ts les 2 rgs :
1) 1 x 3 m., 2 x 2 m. 17 x 1 m., 1 x 2 m. et 1 x 3 m.
2) 1 x 3 m., 3 x 2 m., 15 x 1 m., 2 x 2 m. et 1 x 3 m.
3) 2 x 3 m., 3 x 2 m., 12 x 1 m., 4 x 2 m. et 1 x 3 m.
4) 2 x 3 m., 5 x 2 m., 9 x 1 m., 5 x 2 m. et 1 x 3 m.
5) 2 x 3 m., 5 x 2 m., 7 x 1 m., 6 x 2 m. et 2 x 3 m.

A 35 cm de haut. tot., rab. souplement les 18 m. restantes.

Tric. la seconde manche semblable.

ASSEMBLAGE

Faire les différentes coutures en se reportant aux conseils pages 2 et 3.
Avec le crochet n° 2,5, qualité LACET faire 1 rg de m. serrées et 1 rg de m. serrées avec picot (voir pts employés), autour de l'encolure, au bas du pull et des manches.

CHANTAL

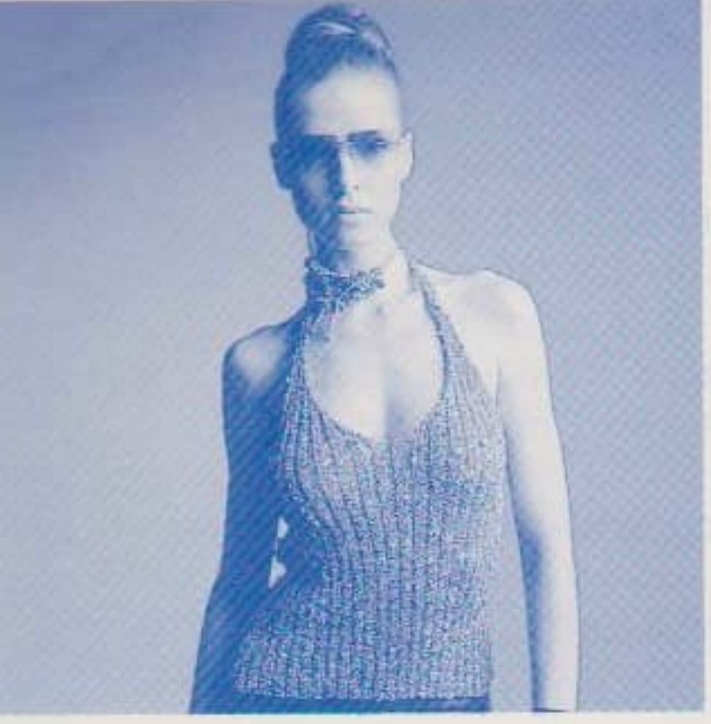

15 et 15 bis

DOS NU et TOUR DE COU

N° 342-T0-171 et 171 bis

TAILLES

1) 34/36 - **2)** 38/40 - **3)** 42/44 - **4)** 46/48
Voir tableau des tailles page 1.

QUALITÉS (Nombre de pelotes)

QUALITES	COLORIS	34/36	38/40	42/44	46/48
SUNSET	AZUR	4	4	4	5
PAPILLON	LUCIOLE	5	5	5	6

Composition du modèle :
54 % Polyester
36 % Viscose
10 % Polyamide

AIGUILLES

N° 3 (les 2 fils tric. ensemble)
Crochet n° 3 (les 2 fils crochetés ensemble)

FOURNITURES

Commercialisées chez PHILDAR :
Anneaux marqueurs - Fil élastique guipé (lastex)

POINTS EMPLOYES

Côtes 2/2
Dim. apparentes simples à 2 m. du bord :
à droite : tric. les 2 premières m. à l'endr., glisser 1 m., tric. la m. suivante à l'endr. et passer la m. glissée sur la m. tric.
à gauche : des 4 dernières m., tric. les 2 premières m. ens. à l'endr., puis tric. les 2 dernières m. à l'endr.
Augm. à 3 m. des bords
M. en l'air
M. serrée
Bride
Quadruple bride
M. coulée.

ÉCHANTILLON

Important : il est indispensable à la réalisation d'un tricot aux bonnes dimensions : voir page 1
10 cm de côtes 2/2 étirées (les 2 fils tric. ensemble), aig. n° 3 = 28 m. et 36 rgs

DOS

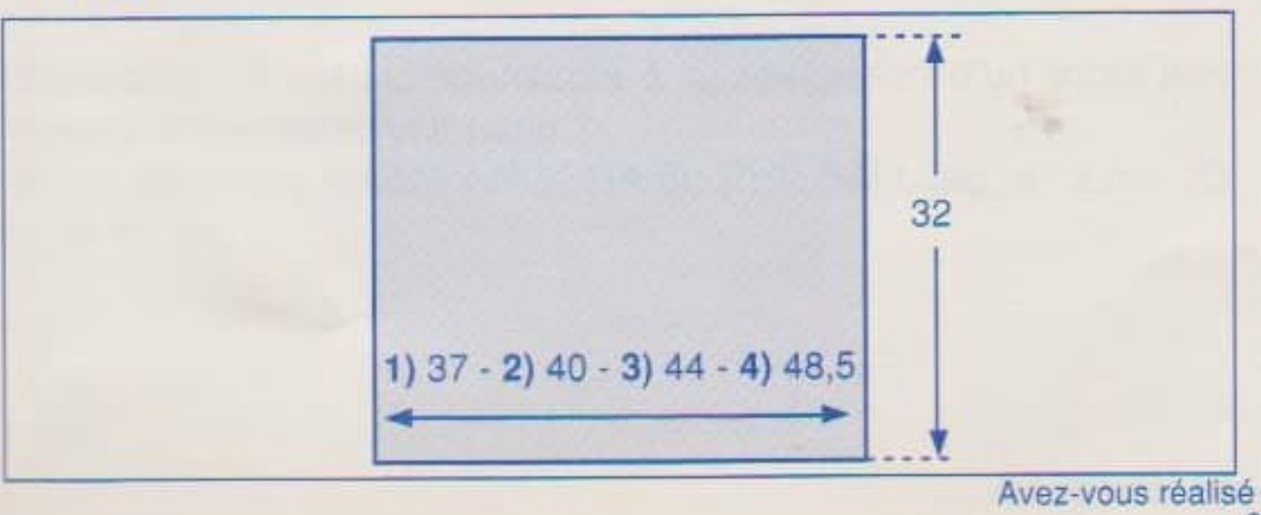

Monter : **1)** 106 m. - **2)** 114 m. - **3)** 126 m. - **4)** 138 m., aig. n° 3 et tric. (les 2 fils ensemble) en côtes 2/2 en commençant le 1er rg et ts les rgs impairs (endr. du travail) par **1) 2) 4)** 2 m. env. - **3)** 2 m. endr. (on a 2 m. env. au centre du travail).

A 32 cm de haut. tot., rab. souplement ttes les m.

DEVANT

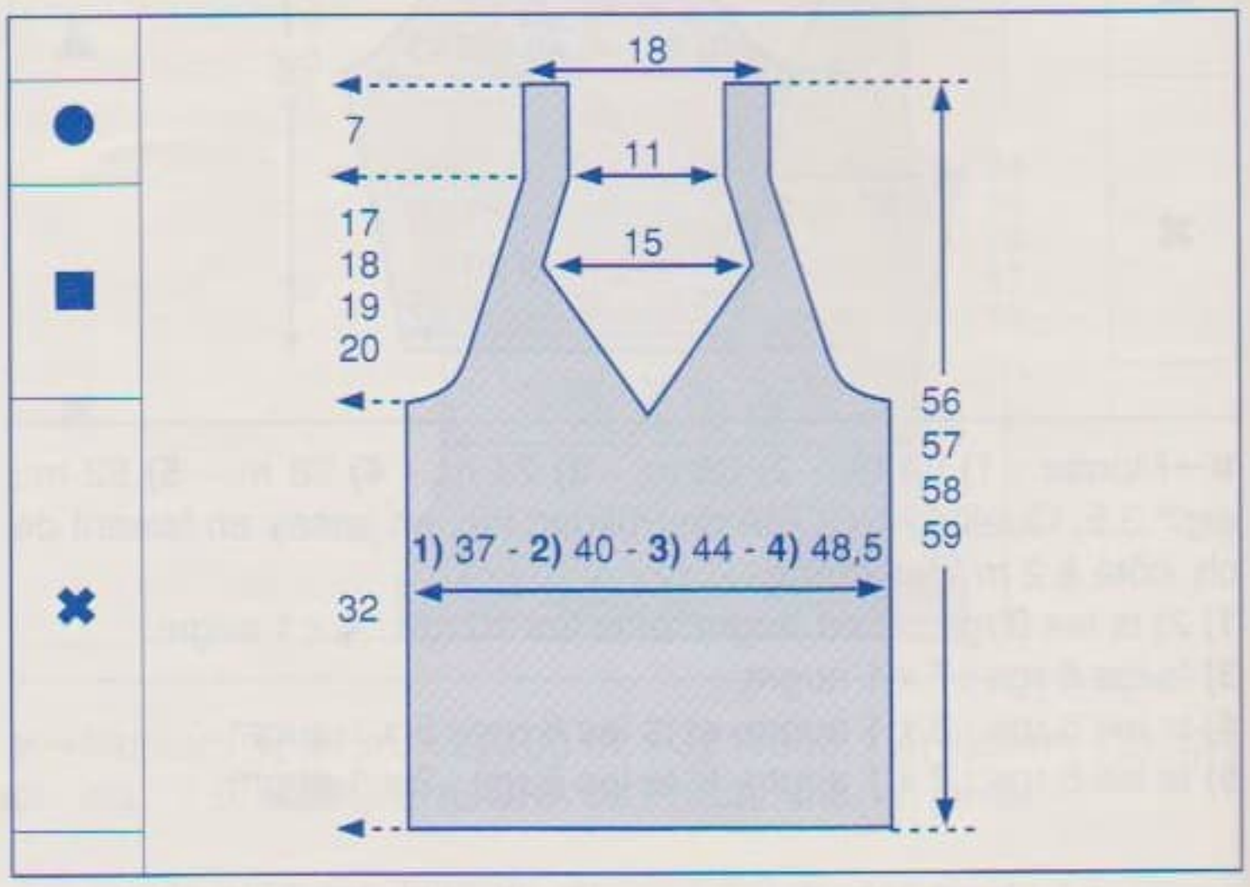

✖→ Monter : **1)** 106 m. - **2)** 114 m. - **3)** 126 m. - **3)** 138 m., aig. n° 3 et tric. (les 2 fils ensemble) en côtes 2/2 en commençant le 1er rg et ts les rgs impairs (endr. du travail) par **1) 2) 4)** 2 m. env. - **3)** 2 m. endr. (on a 2 m. env. au centre du travail).

A : **1)** 31 cm de haut. tot., former l'encol. en séparant le travail en 2 parties, cont. sur 1 côté à la fois en transformant la m. env. côté encol. en m. endr., puis faire côté séparation à 2 m. du bord : 1 x 1 dim. et ts les 2 rgs : 20 x 1 dim.

■→A 32 cm de haut. tot., former les emman. en rab. de ch. côté, ts les 2 rgs (voir conseil m. rab. par groupe) :
1) 1 x 4 m., 1 x 3 m., 3 x 2 m., puis faire à 2 m. des bords ts les 4 rgs : 12 x 1 dim.
2) 2 x 4 m., 1 x 3 m., 2 x 2 m., puis faire à 2 m. des bords : ts les 2 rgs : 2 x 1 dim. et ts les 4 rgs : 12 x 1 dim.
3) 2 x 5 m., 1 x 4 m., 1 x 3 m., 1 x 2 m., puis faire à 2 m. des bords : ts les 2 rgs : 4 x 1 dim. et ts les 4 rgs : 12 x 1 dim.
4) 1 x 6 m., 1 x 5 m., 1 x 4 m., 1 x 3 m., 2 x 2 m., puis faire à 2 m. des bords : ts les 2 rgs : 9 x 1 dim. et ts les 4 rgs : 10 x 1 dim.

Entretemps, à : **2)** 32 cm - **3)** 33 cm - **4)** 34 cm de haut. tot., former l'encol. en séparant le travail en 2 parties, cont. sur 1 côté à la fois en transformant la m. env. côté encol. en m. endr., puis faire côté séparation à 2 m. du bord : 1 x 1 dim. et ts les 2 rgs : 20 x 1 dim.

Entretemps, à : **1)** 44 cm - **2)** 45 cm - **3)** 46 cm - **4)** 47 cm de haut. tot., faire côté encol., à 3 m. du bord : 1 x 1 augm. et ts les 4 rgs : 4 x 1 augm.

●→ A : **1)** 49 cm - **2)** 50 cm - **3)** 51 cm - **4)** 52 cm de haut. tot., cont. droit sur les 12 m. restantes.

A : **1)** 56 cm - **2)** 57 cm - **3)** 58 cm - **4)** 59 cm de haut. tot., rab. souplement toutes les m.

Terminer le second côté de l'encolure en sens inverse.

ASSEMBLAGE

Faire les différentes coutures en se reportant aux conseils pages 2 et 3.
Passer dans le haut du dos 2 rgs de fil élastique (lastex).

TOUR DE COU (les 2 fils crochetés ensemble)

Avec le crochet n° 3, confectionner 2 rosaces n° 1, 2 rosaces n° 2 et 1 rosace n° 3 de la façon suivante:

ROSACE N° 1 :
Sur une chainette de 8 m. en l'air fermée par 1 m. coulée, faire 3 m. en l'air pour la 1ère bride, puis 12 brides, 1 m. coulée dans la 3e m. en l'air du début. Arrêter le travail.

ROSACE N° 2 :
Sur une chainette de 10 m. en l'air fermée par 1 m. coulée, faire 1 m. en l'air pour 1 m. serrée, puis *5 m. en l'air, 1 quadruple bride, 5 m. en l'air, 2 m. serrées*, répéter de *à* 7 fois au total, 5 m. en l'air, 1 quadruple bride, 5 m. en l'air, 1 m. serrée, 1 m. coulée dans la m. en l'air du début du rg. Arrêter le travail.

ROSACE N° 3 :
Sur une chainette de 16 m. en l'air fermée par 1 m. coulée, faire
1er rg : 3 m. en l'air pour 1 bride, puis 23 brides, fermer par 1 m. coulée dans la 3e m. en l'air du début.
2e rg : 3 m. en l'air pour 1 bride, 2 m. en l'air, 1 bride dans la bride du départ, *1 m. en l'air, passer 2 brides, 1 bride, 2 m. en l'air, 1 bride dans la bride du rg précédent* répéter de *à* 7 fois au total, 1 m. en l'air et 1 m. coulée dans la 3e m. en l'air du départ.
3e rg : 1 m. en l'air pour 1 m. serrée, *dans l'arceau de 2 m. en l'air du rg précédent : 3 brides, 1 m. en l'air, 3 brides, passer une bride, 1 m. serrées dans la m. en l'air suivante* répéter de * à * 7 fois au total, puis dans l'arceau de 2 m. en l'air du rg précédent : 3 brides, 1 m. en l'air, 3 brides, passer une bride, fermer par 1 m. coulée dans la m. en l'air du départ.
Arrêter le travail.

Confectionner 2 chainettes de 70 cm et 1 chainette de 45 cm.

Assembler la rosace n°1 sur la rosace n°2 et n°3, puis nouer la chainette de 45 cm en cocarde sous la 3e rosace.
On obtient une première fleur.
Assembler la 2e rosace n° 1 sur la 2e rosace n° 2.
On obtient une seconde fleur.
Fixer ces 2 fleurs l'une à côté de l'autre sur les 2 chainettes de 70 cm. (voir photo).

NADEGE

Rosace n°1

Rosace n°2

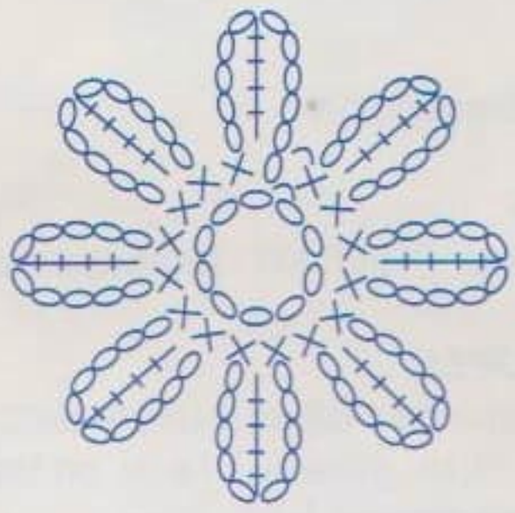

Rosace n°3

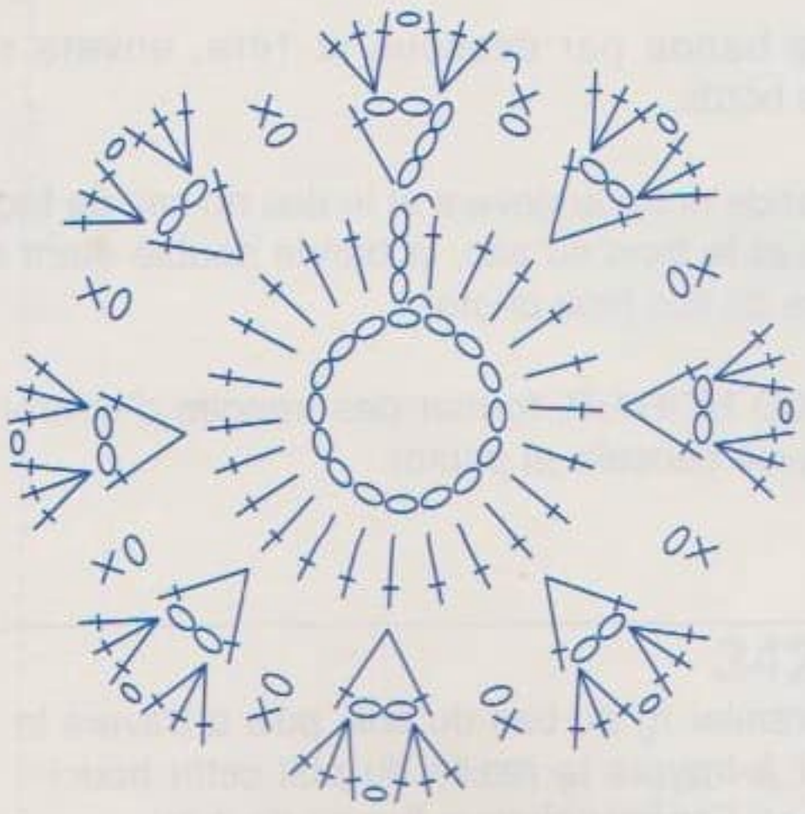

○ = m. en l' air ou m. chaînette

∩ = m. coulée = piquer le crochet dans une m. ramener 1 boucle et la passer aussitôt à travers la boucle qui se trouve sur le crochet

× = m. serrée = piquer le crochet dans une m. ramener 1 boucle, faire 1 jeté, tirer le fil à travers les 2 boucles se trouvant sur le crochet

† = 1 bride = 1 jeté, piquer le crochet dans une m. ramener 1 boucle, 1 jeté, tirer le fil à travers les 2 premières boucles, 1 jeté tirer le fil à travers les 2 dernières boucles se trouvant sur le crochet

‡ = 1 quadruple bride = 4 jetés, piquer le crochet dans 1 m. ramener une boucle, 1 jeté, tirer le fil à travers 2 boucles, 1 jeté, tirer le fil à travers 2 boucles, 1 jeté, tirer le fil à travers 2 boucles, 1 jeté, tirer le fil à travers 2 boucles, 1 jeté, ramener, le fil à travers les 2 dernières boucles se trouvant sur le crochet

Mailles rabattues par groupes

A LA MAIN

Pour une emmanchure, une encolure ronde, etc., il n'est pas possible de laisser les mailles en attente. Il faut les rabattre par groupes et éviter en même temps au maximum le décalage trop apparent des «escaliers». Pour cela, travaillez de la façon suivante :

1er rang : rabattez le 1er groupe de mailles sur l'endr. au début du rang, tricotez le reste des mailles: tournez l'ouvrage.

2e rang.: tricotez les mailles moins 1 avant le groupe de mailles rabattues : tournez l'ouvrage.

3e rang : la maille qui n'a pas été tricotée se trouve sur l'aig. droite, glissez la 1ère maille de l'aiguille gauche, passer la maille non tricotée sur la maille glissée.

Continuez à rabattre le 2e groupe de mailles, tricotez le reste des mailles, tournez l'ouvrage, continuez de cette façon jusqu'à ce que toutes les mailles soient rabattues. A droite, sur l'envers de l'ouvrage, le travail serait le même.

16

SAC

N° 342-T0-180

DIMENSIONS
28 cm de large / 18 cm de haut

QUALITÉS (Nombre de pelotes)

QUALITES	COLORIS	
KID MOHAIR	OLIVE	4
PAPILLON	LUCIOLE	4

Composition du modèle :
34 % Kid mohair - 25 % Polyester - 21 % Polyamide
20 % Acrylique

AIGUILLES
N° 4,5 (les 2 fils tric. ensemble)

FOURNITURES
Commercialisées chez PHILDAR : Anneaux marqueurs

POINTS EMPLOYES
Pt fantaisie : (Nombre de mailles multiple de 2)
1er rg : 2 m. endr. *1 m. glissée à l'env. en tenant le fil devant le travail, 1 m. endr.* répéter de * à *
2e rg et 4e rg : à l'env.
3e rg : *1 m. endr., 1 m. glissée à l'env. en tenant le fil devant le travail* répéter de * à * et terminer avec 2 m. endr.
Répéter toujours ces 4 rgs.

ÉCHANTILLON
Important : il est indispensable à la réalisation d'un tricot aux bonnes dimensions : voir page 1
10 cm de pt fantaisie, aig. n° 4,5 (les 2 fils tric. ensemble) = 18 m. et 29 rgs

DOS ET RABAT DU SAC
Monter : 37 m., aig. n° 4,5 (les 2 fils tric. ensemble), et tric. en pt fantaisie (voir pts employés) en augm. de ch. côté, ts les 2 rgs : 1 x 3 m., 1 x 2 m., 2 x 1 m. et 4 rgs plus haut : 1 x 1 m.

Cont. droit sur les 53 m. obtenues.

A 28 cm de haut. tot. rab. de ch. côté : 1 x 1 m., ts les 4 rgs : 2 x 1 m., ts les 2 rgs : 1 x 1 m. et 1 x 2 m.

A 33 cm de haut. tot., rab. souplement les 41 m. restantes.

DEVANT DU SAC
Monter : 37 m., aig. n° 4,5 (les 2 fils tric. ensemble), tric. en pt fantaisie (voir pts employés) en augm. de ch. côté, ts les 2 rgs : 1 x 3 m., 1 x 2 m., 2 x 1 m. et 4 rgs plus haut : 1 x 1 m.

Cont. droit sur les 53 m. obtenues.

A 18 cm de haut. tot. rab. souplement toutes les m.

BANDES DE FINITION ET BANDOULIERE
1ère bande :
Monter : 11 m., aig. n° 4,5 (les 2 fils tric. ensemble), et tric. en pt fantaisie (voir pts employés) pendant 27 cm, puis faire 1 augm. de ch. côté.
Cont. droit sur les 13 m. obtenues

A 71 cm de haut. tot., rab. 1 m. de ch. côté et cont. sur les 11 m. restantes pendant 27 cm.

A 98 cm de haut. tot., rab. souplement toutes les m.
2e bande :
Monter : 13 m., aig. n° 4,5 (les 2 fils tric. ensemble), et tric. en pt fantaisie (voir pts employés).

A 44 cm de haut. tot., rab. souplement toutes les m.

ASSEMBLAGE
Coudre la seconde bande par dessous la 1ère, envers sur l'envers à 27 cm des bords.

Puis coudre cette bande entre le devant et le dos du sac de façon à former l'épaisseur et le fond du sac, la bande doublé étant sur le dessus pour l'anse du sac (voir photo).

Avec 5 fils qualité KID MOHAIR, former des franges d'environ 4 cm autour du rabat (voir conseils et photo).

NADEGE

FRANGES

Prendre 4 brins d'environ 12 cm, sur l'envers du travail piquer un crochet dans le premier rg du bas du pull, puis à travers la boucle formée par les brins pliés en deux et sans enlever le crochet, faire passer à travers la maille du pull cette boucle. Passer ensuite l'extrémité des brins dans la boucle formée. Tirer sur ceux-ci pour serrer. Espacer chaque frange de 3 m.

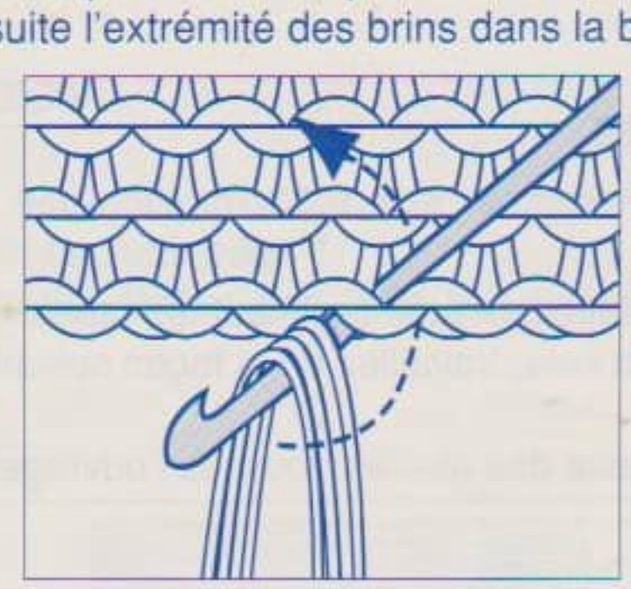

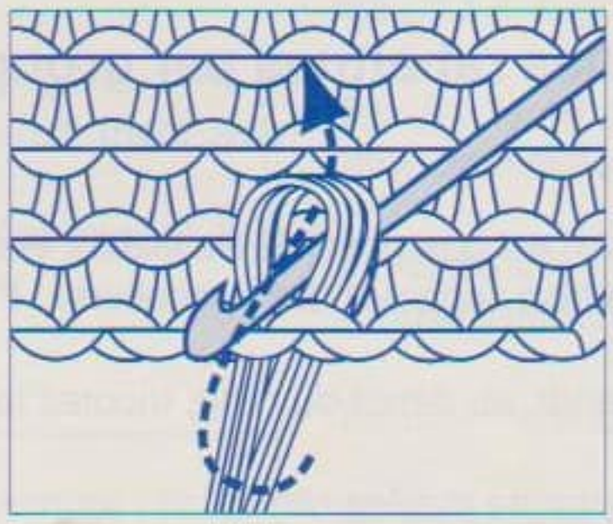

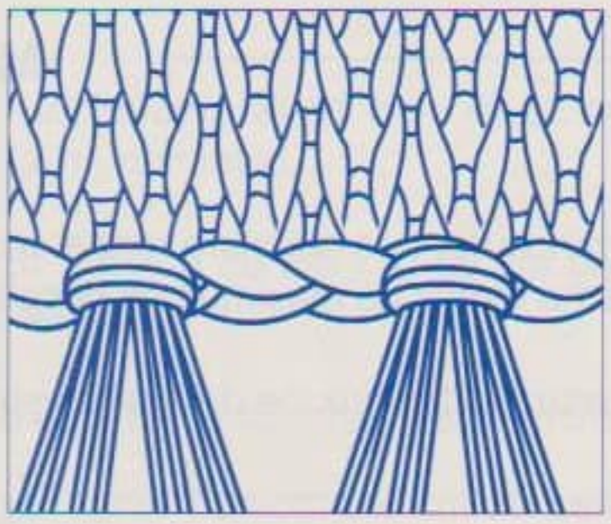

PHILDAR Editeur R.C. ROUBAIX B 475-483-319 © PHILDAR. 2000 - **4500**
Les Fils de Louis Mulliez S.A. - B.P. 619 - 59061 ROUBAIX CEDEX 1
Directeur de la Publication : Hugues DANEL - Rédacteur en chef : Jacques VÖET
Dépôt légal n° 00080178 - 4e trimestre 2000 - N° ISSN : 1240-3091
Imprimé en FRANCE par l' imprimeries Deschamps Arts Graphiques à Neuville en Ferrain

M

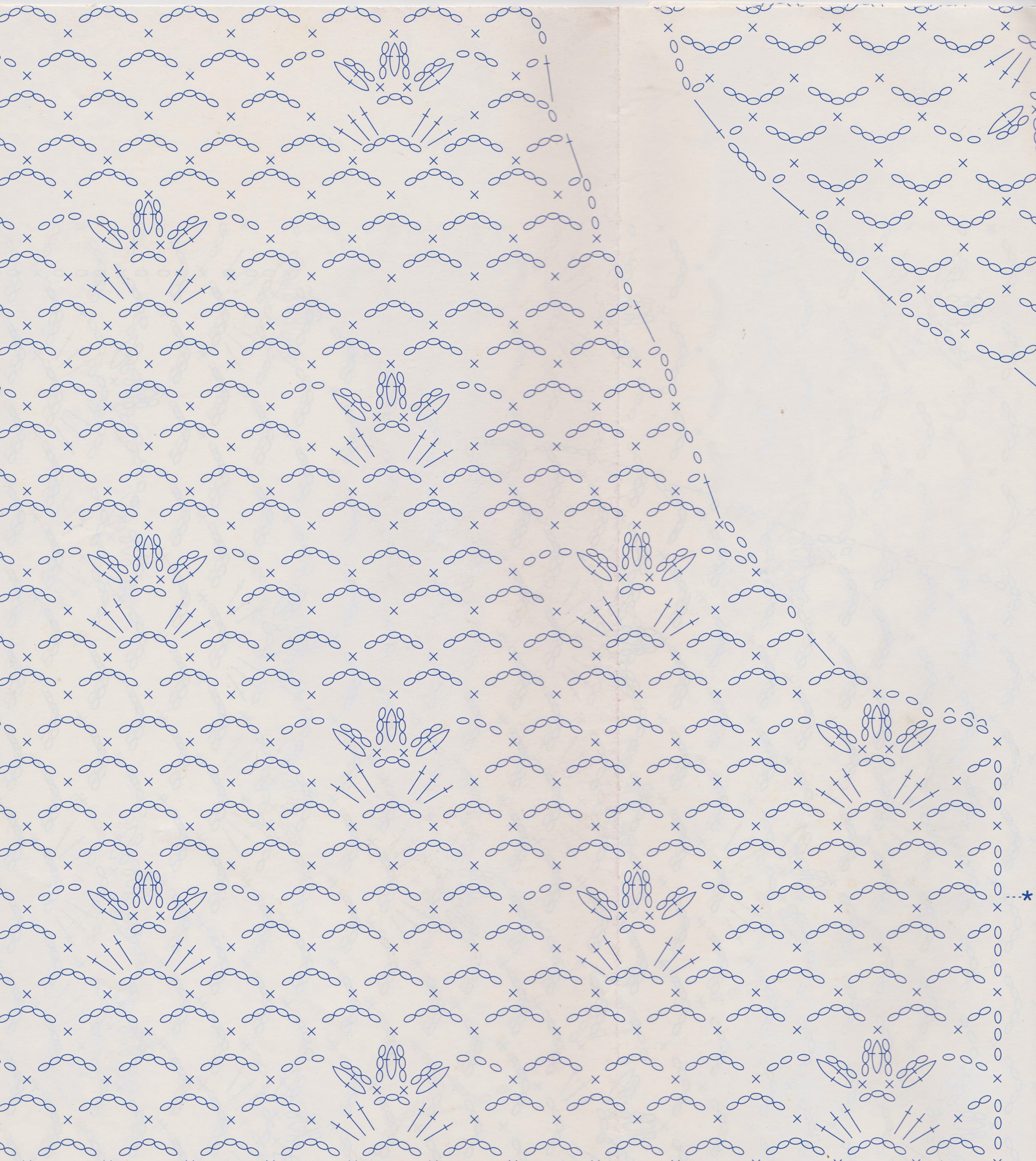

342 - T0 - 177 D

342 - T0 - 177 C

342 - T0 - 177 D

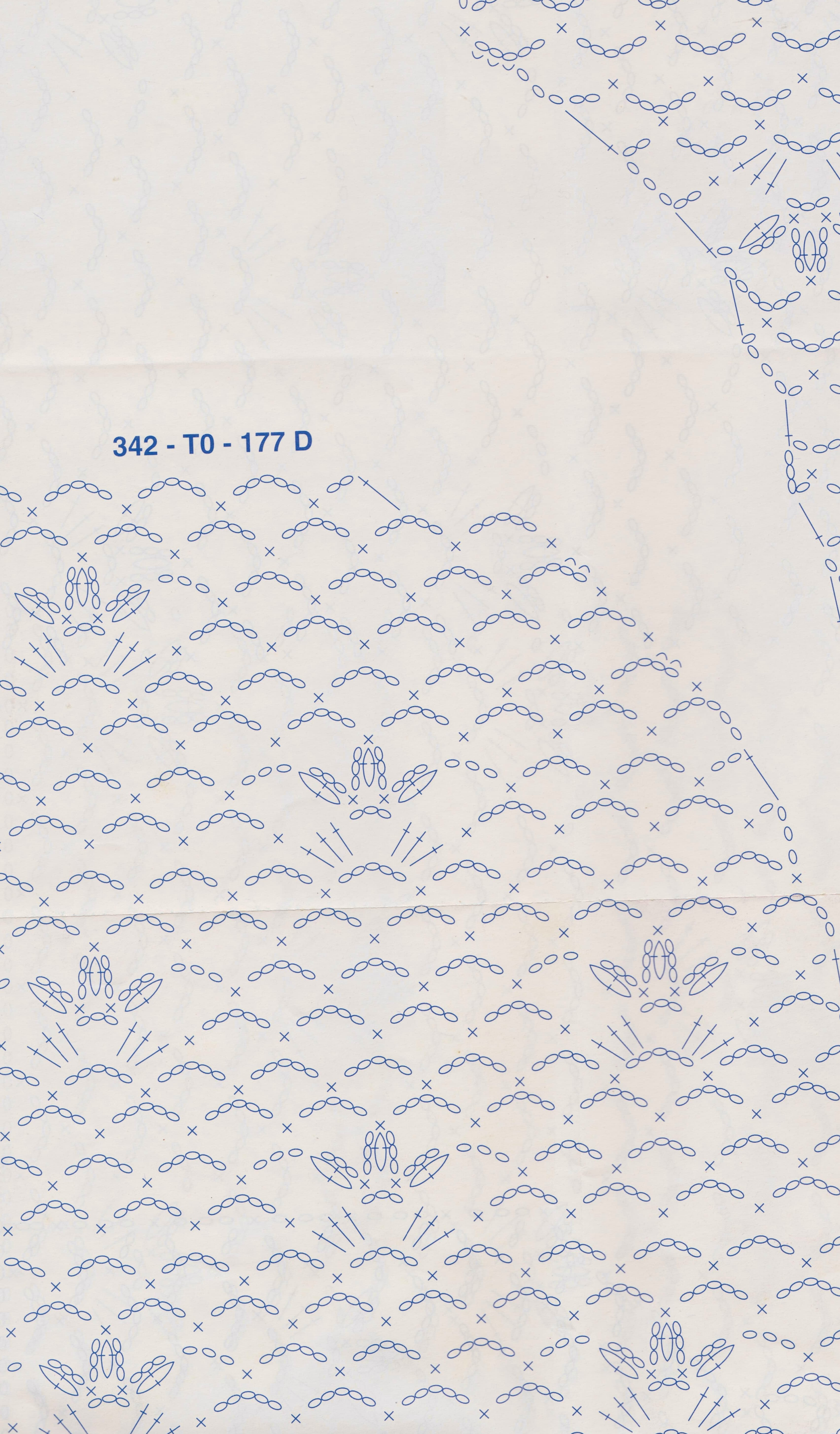

342 - T0 - 177 A

*
M

342 - T0 - 177 B